VFL

Torri di raffreddamento a circuito chiuso

Vantaggi chiave

- Altezza ridotta
- Facile installazione
- Silenzioso

VFL - Caratteristiche

Controcorrente, ventilatore centrifugo, tiraggio indotto

Gamma di capacità

fino a 580 kW

Temperatura massima fluido in ingresso

82 °C

Applicazioni tipiche

- Applicazioni HVAC e industriali di piccole e medie dimensioni
- Requisito di altezza contenuta
- Spazi stretti e installazioni che necessitano di una sola entrata dell'aria
- Installazioni in ambienti interni
- Installazioni acusticamente critiche
- Applicazioni industriali a temperature elevate
- Funzionamento a secco in inverno

This file has been generated from the BAC website on: 01/08/2021
For more up to date information, visit: https://www.baltimoreaircoil.eu/it/prodotti/VFL

Altezza ridotta

- **Altezza molto contenuta**: perfetta per l'installazione sul **tetto** o in spazi limitati.

Facile installazione

- Le torri VFL sono assemblate in fabbrica. Vengono spedite in **un unico blocco,** per **facilitare il sollevamento e l'installazione sul posto**.
- Le unità VFL offrono elevata capacità e peso di esercizio ridotto al minimo. **Risparmio di supporti in acciaio**, sia sotto l'apparecchiatura, sia nell'edificio, per installazioni sul tetto.
- L'entrata dell'aria monolaterale consente di installare l'apparecchiatura **vicino a pareti piene**.
- Unità utilizzabili **in interni,** grazie ai ventilatori centrifughi che permettono la canalizzazione dell'entrata o dell'uscita.

Ideale per il funzionamento silenzioso

- Le unità VFL sono dotate di **ventilatori centrifughi interni silenzioni,** che assicurano una rumorosità circostante ridotta al minimo.
- Ingresso dell'aria monolaterale e **lato posteriore della torre più silenzioso,** ideale per zone più sensibili al rumore.
- Riduci ulteriormente la rumorosità d'esercizio, con **attenuatori di rumore** o silenziatori progettati e testati in fabbrica.

Operatività affidabile tutto l'anno

- Diversi materiali resistenti alla corrosione, incluso l'esclusivo **rivestimento ibrido Baltibond,** assicurano una lunga vita utile.
- **Sistema di trasmissione Baltiguard** per il risparmio energetico e una ridotta rumorosità in condizioni di carico ridotto (notte). Un perfetto sistema di stand-by in caso di guasto al motore.
- **Batteria con superficie estesa opzionale**, con alette in acciaio per il **funzionamento a secco**.

Desideri sapere di più sulla torre di raffreddamento a circuito chiuso VFL? Per maggiori informazioni puoi rivolgerti al rappresentante BAC di zona.

Scarica

- VFL Torri di raffreddamento a circuito chiuso
- Manutenzione VFL

This file has been generated from the BAC website on: 01/08/2021
For more up to date information, visit: https://www.baltimoreaircoil.eu/it/prodotti/VFL

- Installazione VFL
- Ricambi per VFL
- Migliorie VFL

This file has been generated from the BAC website on: 01/08/2021
For more up to date information, visit: https://www.baltimoreaircoil.eu/it/prodotti/VFL

Principio di funzionamento

Torri di raffreddamento a circuito chiuso

Principio di funzionamento

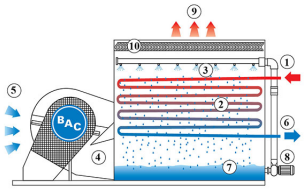

Fluido di processo caldo (1) entra attraverso una **batteria di scambio termico (2)** e viene nebulizzato con acqua dal **sistema di nebulizzazione (3)** posto sulla sommità della torre di raffreddamento. Nel contempo, il **ventilatore centrifugo (4)** convoglia aria **dell'ambiente** verso l'alto **(5)** attraverso la torre. Durante il funzionamento, calore viene trasferito dalla batteria del circuito interno all'acqua e, successivamente, all'atmosfera, mentre una porzione dell'acqua evapora. Quindi il fluido di processo raffreddato **esce (6)** dall'unità. La **vasca (7)** della torre raccoglie l'acqua di nebulizzazione rimanente. La **pompa dell'acqua di nebulizzazione (8)** riporta in circolo l'acqua, fino al sistema di nebulizzazione dell'acqua. L'**aria calda satura (9)** esce dalla torre attraverso gli **eliminatori di gocce (10)** che rimuovono le goccioline d'acqua dall'aria.

Desideri utilizzare la torre di raffreddamento a circuito chiuso VFL, per raffreddare il fluido di processo? Per maggiori informazioni puoi rivolgerti al rappresentante BAC di zona

This file has been generated from the BAC website on: 01/08/2021
For more up to date information, visit: https://www.baltimoreaircoil.eu/it/prodotti/VFL-principio-di-funzionamento

Dettagli costruttivi

Torri di raffreddamento a circuito chiuso

Dettagli costruttivi

1. Scelta di materiali

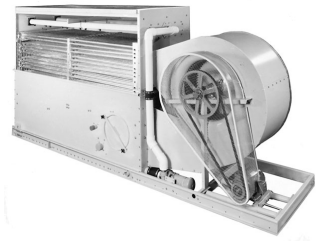

- Acciaio zincato a bagno di forte spessore viene utilizzato per i pannelli dell'unità esterna e gli elementi strutturali che presentano la protezione anti-corrosione Baltiplus, L'esclusivo rivestimento ibrido Baltibond **è disponibile come opzione.** Un rivestimento polimerico ibrido che assicura una vita utile più lunga, pre-applicato a tutti i componenti in acciaio zincato a bagno dell'unità.
- **Acciaio inox opzionale** per pannelli ed elementi strutturali di tipo 304L, oppure tipo 316L per applicazioni estreme.
- Oppure l'alternativa economica: una **vasca per l'acqua fredda in acciaio inox per il contatto con l'acqua**. I componenti principali e la vasca stessa sono in acciaio inox. Gli altri elementi sono protetti dal rivestimento ibrido Baltibond.

2. Elemento di scambio termico

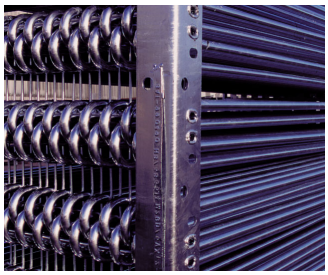

- Il mezzo di scambio termico è **una batteria di raffreddamento**. Le sue prestazioni termiche sono state collaudate in **laboratorio nel corso di ampi test appositi,** e offre un'efficienza impareggiabile.
- La batteria è costruita con tubi continui in acciaio di prima qualità, ed è zincata a bagno dopo la fabbricazione. Progettata per una pressione d'esercizio massima di 10 bar, conformemente alla PED.
- Tutte le batterie zincate a bagno e in acciaio inox sono fornite con **protezione da corrosione interna (ICCP)** di BAC per assicurare una protezione da corrosione interna ottimale e garantire la qualità.
- **Batterie a superficie estesa con file selezionate**, densità alette 3-5 per pollice, e zincate a bagno dopo la fabbricazione, per assicurare il funzionamento a secco durante il periodo invernale.
- **Opzioni** per la batteria: **batteria in acciaio inox** tipo 304L o 316L.

This file has been generated from the BAC website on: 01/08/2021
For more up to date information, visit: https://www.baltimoreaircoil.eu/it/prodotti/VFL-Dettagli-costruttivi

3. Sistema di movimentazione dell'aria

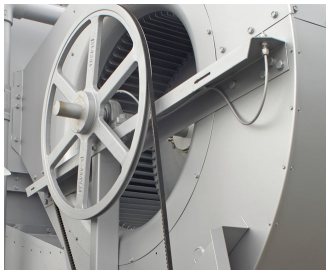

- Con ventilatore centrifugo a motore e azionamento a **cinghia trapezoidale**. È possibile rimuovere facilmente l'intera base del motore per un corretto tensionamento della cinghia per garantire un allineamento della cinghia costantemente corretto. Insieme ai **cuscinetti dell'albero del ventilatore per servizi heavy duty,** assicura l'efficienza di esercizio ottimale per tutto l'anno. Sono disponibili **motori** a singola e multipla velocità.
- **I ventilatori centrifughi** sono curvati in avanti e quasi silenziosi. Superare la pressione statica esterna! Utilizzare attenuatori acustici e lavori di canalizzazione ecc. per l'aspirazione/scarico dell'aria senza perdita di prestazione termica!
- **Gli eliminatori di gocce**, sono di plastica resistente ai raggi UV; sono esenti da marcescenza, deterioramento o decomposizione e le prestazioni sono testate e certificate da **Eurovent**. Vengono assemblati in sezioni **maneggevoli e facilmente rimovibili,** che assicurano l'accesso ottimale.
- Eliminatori di gocce in acciaio, protetti con l'esclusivo rivestimento ibrido Baltibond, per la massima protezione dalla corrosione, sono disponibili anche per applicazioni specifiche.

4. Sistema di distribuzione acqua

- È composto da:
  - Una **testata** e **rami di spruzzatura** con ampi ugelli in plastica non intasabili, fissati con **gommini** in gomma. È possibile rimuovere, pulire e sciacquare facilmente sia gli ugelli che i rami di spruzzo.
  - Una vasca per acqua fredda con:
    - **filtri** facili da estrarre e il dispositivo antivortice aiuta anche a fermare l'aria intrappolata
    - **reintegro** meccanico
    - **porta di accesso** circolare
  - **Pompa di nebulizzazione** centrifuga ad accoppiamento diretto con guarnizioni in bronzo, con motore di tipo totalmente chiuso e raffreddato ad aria (TEFC). Linea di spurgo con valvola di calibrazione, che collega la mandata della pompa al troppo pieno.

Desideri conoscere maggiori dettagli costruttivi sulle unità VFL? Puoi rivolgerti al rappresentante BAC di zona.

This file has been generated from the BAC website on: 01/08/2021
For more up to date information, visit: https://www.baltimoreaircoil.eu/it/prodotti/VFL-Dettagli-costruttivi

This file has been generated from the BAC website on: 01/08/2021
For more up to date information, visit: https://www.baltimoreaircoil.eu/it/prodotti/VFL-Dettagli-costruttivi

Opzioni e accessori

Torri di raffreddamento a circuito chiuso

Opzioni e accessori

Di seguito è fornito un elenco delle opzioni e degli accessori principali per le unità VFL. Se l'opzione o l'accessorio che interessa non sono elencati, è sufficiente rivolgersi al rappresentante BAC di zona.

Batteria antifumana

Una batteria alettata di scarico è installata nello scarico della torre di raffreddamento ed è raccordata in serie con la batteria a umido. Questo accorgimento **riduce o elimina la fumana** e **amplia la capacità di raffreddamento a secco**.

Attenuazione acustica

La riduzione del rumore in corrispondenza dell'ingresso dell'aria permette di avere apparecchiature di raffreddamento quasi silenziose.

- L'abbattimento del rumore ottenuto con l'attenuazione acustica HS è perfetta per soddisfare i requisiti di aree **residenziali.**
- Considerevoli riduzioni della rumorosità si possono ottenere con l'attenuazione acustica HD, ideale per le zone **rurali.**

This file has been generated from the BAC website on: 01/08/2021
For more up to date information, visit: https://www.baltimoreaircoil.eu/it/prodotti/VFL-opzioni-e-accessori

Sistema di trasmissione Baltiguard

Il sistema funziona come un motore a due velocità, ma possiede una capacità di riserva di standby **in grado di gestire un eventuale guasto**.

Kit resistenza della vasca

Grazie alle resistenze installate in fabbrica, l'acqua mantiene la temperatura di 4 °C e **non gela mai** , anche durante i momenti di fermo e con qualsiasi temperatura esterna.

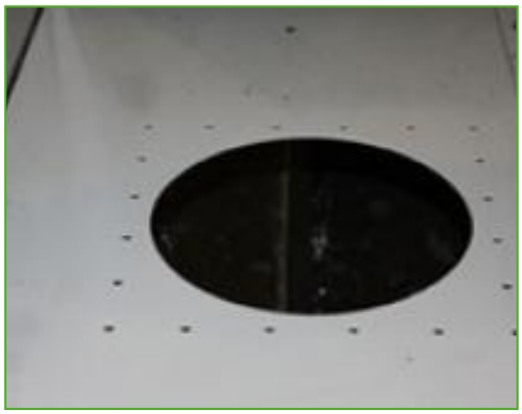

Collegamento a vasca remota

Il modo migliore per **impedire il congelamento di una vasca,** è utilizzare una vasca remota ausiliaria, all'interno di un'area riscaldata. Spegnendo la pompa di circolazione, tutta l'acqua presente nel sistema di distribuzione, e quella in sospensione e nella vasca, è libera di drenare nella vasca ausiliaria.

Kit controllo elettrico del livello acqua

Per un controllo preciso del livello dell'acqua, si consiglia di sostituire la valvola meccanica standard con il controllo elettrico di livello acqua.

This file has been generated from the BAC website on: 01/08/2021
For more up to date information, visit: https://www.baltimoreaircoil.eu/it/prodotti/VFL-opzioni-e-accessori

Cappello di scarico

I cappelli di scarico **riducono il rischio di ricircolo** in spazi ristretti, aumentando la velocità di scarico dell'aria; possono essere utilizzati per innalzare lo scarico dell'unità al di sopra di pareti adiacenti, in modo da soddisfare le linee guida previste dalla configurazione.

Serrande di chiusura

Installa le serrande di chiusura **per ridurre la perdita di calore dovuta alla convezione,** bloccando il flusso dell'aria attraverso un'apparecchiatura chiusa.

Eliminatori di gocce in acciaio

Gli eliminatori di gocce in acciaio sono più **robusti** dell'alternativa in plastica.

This file has been generated from the BAC website on: 01/08/2021
For more up to date information, visit: https://www.baltimoreaircoil.eu/it/prodotti/VFL-opzioni-e-accessori

Interruttore di sicurezza

Durante l'ispezione e la manutenzione, interrompi l'alimentazione dei motori, **a vantaggio della tua sicurezza**.

Portello di lavaggio

Il portello di lavaggio **facilita la rimozione di sedimenti e morchia** dalla vasca della torre di raffreddamento durante le operazioni di pulizia e risciacquo.

Posizione alternativa della pompa

Sposta la pompa sul lato di collegamento e **rendila più accessibile,** quando utilizzi l'attenuazione acustica sul lato del ventilatore.

Pompa di riserva

Installa una **pompa di nebulizzazione di riserva,** che si inserisce in caso di guasto.

This file has been generated from the BAC website on: 01/08/2021
For more up to date information, visit: https://www.baltimoreaircoil.eu/it/prodotti/VFL-opzioni-e-accessori

Filtro

Separatori e filtri del mezzo **rimuovono le sostanze solide** nell'acqua ricircolante, riducendo i costi di pulizia del sistema, ottimizzando il trattamento dell'acqua. La filtrazione contribuisce a mantenere pulita l'acqua ricircolante.

Tubazione spazza-vasca

La tubazione spazza-vasca **previene l'accumulo di sedimenti nella vasca dell'acqua fredda.** Un sistema di tubazioni completo, ugelli inclusi, è installato nella vasca della torre, **per il collegamento all'apparecchiatura di filtrazione del flusso laterale**.

Apparecchiatura per il trattamento dell'acqua

Scopo dei dispositivi di controllo del trattamento dell'acqua è assicurare il miglior **trattamento dell'acqua della torre di raffreddamento**. Non soltanto proteggono i componenti e il pacco di scambio, tenendo sotto controllo corrosione, incrostazioni e contaminazione biologica, ma evitano anche la proliferazione di batteri nocivi, tra cui anche la **legionella**, nell'acqua ricircolante.

This file has been generated from the BAC website on: 01/08/2021
For more up to date information, visit: https://www.baltimoreaircoil.eu/it/prodotti/VFL-opzioni-e-accessori

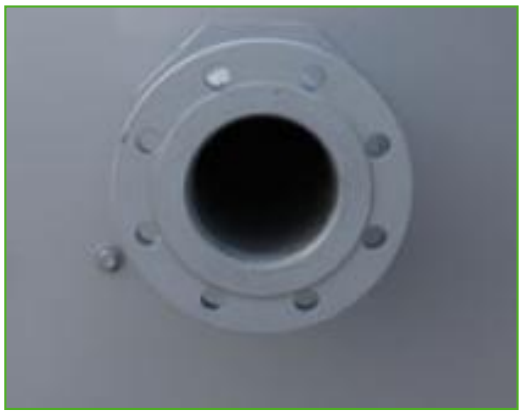

Flange

Le flange facilitano le **operazioni di raccordo delle tubazioni** sul posto.

This file has been generated from the BAC website on: 01/08/2021
For more up to date information, visit: https://www.baltimoreaircoil.eu/it/prodotti/VFL-opzioni-e-accessori

VFL 24X-48X

Torri di raffreddamento a circuito chiuso

Engineering data

Nota: Non utilizzare per la costruzione. Fare riferimento alle dimensioni e al peso certificati dalla fabbrica. Questa pagina presenta i dati aggiornati al momento della pubblicazione, che dovrebbero essere riconfermati al momento dell'acquisto. Nell'interesse del miglioramento del prodotto, le specifiche, il peso e le dimensioni sono soggetti a variazioni senza preavviso.

Note generali

1. Tutte le dimensioni di posizionamento degli attacchi batteria sono approssimative e non devono essere utilizzate per la prefabbricazione delle tubazioni di collegamento.
2. Se vengono forniti i cappelli di scarico con serrande di chiusura; per il peso e l'altezza aggiuntivi, consultare la tabella nella sezione Dati tecnici – Cappello di scarico diritto con PCD.
3. In caso di pressione statica esterna fino a 125 Pa, utilizzare un motore di una taglia più grande.
4. Per le applicazioni dei raffreddatori di fluido in ambienti interni, lo spazio può essere utilizzato come plenum, con una canalizzazione collegata solo allo scarico. Qualora sia necessaria anche una canalizzazione in entrata, occorre richiedere una sezione ventilante "chiusa"; per maggiori informazioni, consultare il rappresentante BAC di zona.
5. Il funzionamento intermittente del ventilatore permette soltanto un funzionamento on-off. Per ulteriori gradini di controllo, sono disponibili motori dei ventilatori a due velocità. Un controllo di capacità più preciso può essere ottenuto dotando di serrande modulanti la mandata del ventilatore o utilizzando il sistema di trasmissione BALTIGUARD®.
6. Gli attacchi di reintegro, troppopieno, aspirazione e drenaggio nonché il portello d'ispezione possono essere installati sul lato opposto a quello mostrato; consultare il rappresentante BAC Balticare di zona.
7. I pesi di spedizione e d'esercizio indicati si riferiscono alle unità senza accessori quali attenuatori di rumore, cappelli di scarico, batterie antifumana, ecc. Consultare i disegni certificati dalla fabbrica per avere i pesi aggiuntivi e la sezione più pesante da sollevare.

Last update: 01/08/2021

VFL 24X-48X

This file has been generated from the BAC website on: 01/08/2021
For more up to date information, visit: https://www.baltimoreaircoil.eu/it/prodotti/VFL-24X-48X

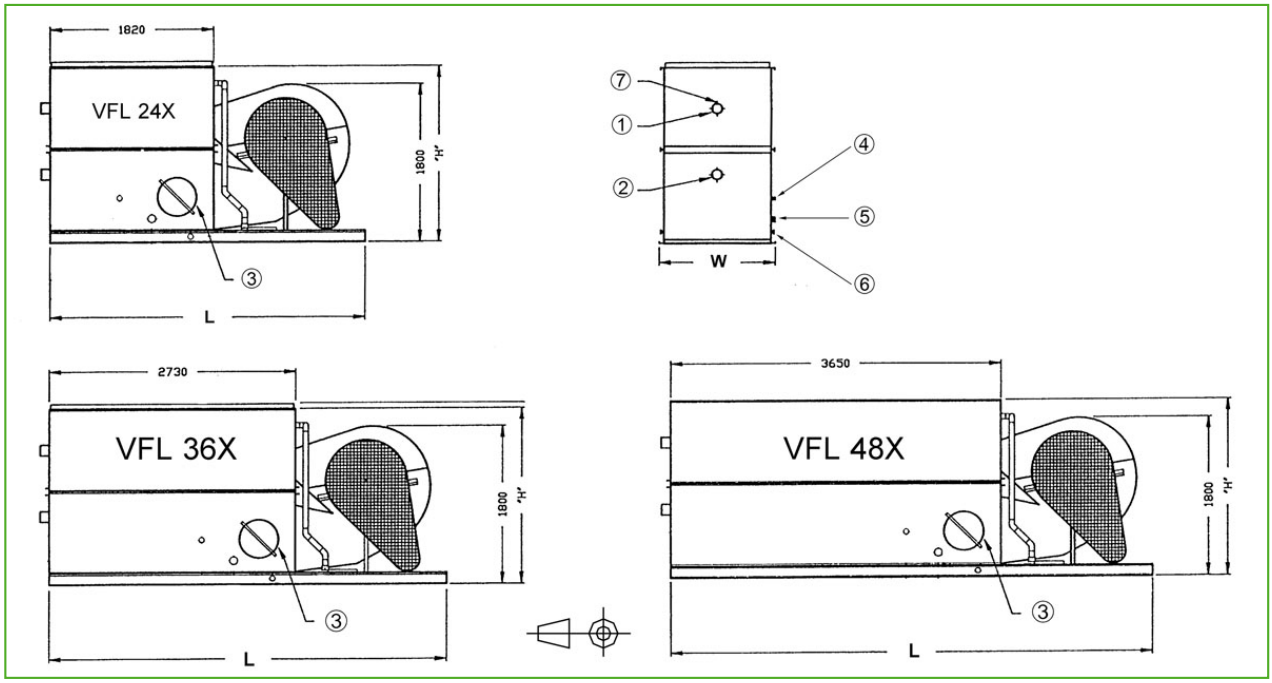

1. Entrata fluido ND100; 2. Uscita fluido ND100; 3. Portello d'ispezione; 4. Reintegro ND25; 5. Troppopieno ND50 per VFL 24X e 36X e ND80 per VFL 48X; 6. Drenaggio ND50; 7. Valvola ND15

This file has been generated from the BAC website on: 01/08/2021
For more up to date information, visit: https://www.baltimoreaircoil.eu/it/prodotti/VFL-24X-48X

Modello	Peso (kg)			Dimensioni (mm)			Portata aria (m^3/s)	Motore ventilatore (kW)	Portata acqua (l/s)	Motore pompa (kW)	Volume batteria (l)
	Peso di esercizio (kg)	Peso di spediz. (kg)	Sezione più pesante batteria (kg)	L	W	H					
VFL 241-H	1950	1280	1280	3350	1250	1855	7.6	(1x) 4.0	5.9	(1x) 0.55	(1x) 176
VFL 242-H	2220	1460	1460	3350	1250	2015	7.4	(1x) 4.0	5.9	(1x) 0.55	(1x) 229
VFL 242-J	2230	1490	1490	3350	1250	2015	8.1	(1x) 5.5	5.9	(1x) 0.55	(1x) 229
VFL 243-J	2470	1670	1670	3350	1250	2230	7.9	(1x) 5.5	5.9	(1x) 0.55	(1x) 282
VFL 361-L	2800	1810	1810	4560	1250	1855	12.7	(1x) 11.0	9.0	(1x) 0.75	(1x) 258
VFL 361-M	2810	1820	1820	4560	1250	1855	13.8	(1x) 15.0	9.0	(1x) 0.75	(1x) 258
VFL 362-M	3130	2090	2090	4560	1250	2090	13.4	(1x) 15.0	9.0	(1x) 0.75	(1x) 338
VFL 363-K	3470	2280	2280	4560	1250	2350	10.8	(1x) 7.5	9.0	(1x) 0.75	(1x) 418
VFL 363-M	3540	2350	2350	4560	1250	2350	13.0	(1x) 15.0	9.0	(1x) 0.75	(1x) 418
VFL 481-M	3490	2170	2170	5480	1250	1855	15.1	(1x) 15.0	12.1	(1x) 1.1	(1x) 341
VFL 482-L	3930	2490	2490	5480	1250	2090	13.6	(1x) 11.0	12.1	(1x) 1.1	(1x) 448
VFL 483-L	4390	2830	2830	5480	1250	2350	13.4	(1x) 11.0	12.1	(1x) 1.1	(1x) 556
VFL 483-M	4400	2840	2840	5480	1250	2350	14.6	(1x) 15.0	12.1	(1x) 1.1	(1x) 556
VFL 484-M	4860	3170	3170	5480	1250	2560	14.3	(1x) 15.0	12.1	(1x) 1.1	(1x) 664

This file has been generated from the BAC website on: 01/08/2021
For more up to date information, visit: https://www.baltimoreaircoil.eu/it/prodotti/VFL-24X-48X

VFL 72X-96X

Torri di raffreddamento a circuito chiuso

Engineering data

Nota: Non utilizzare per la costruzione. Fare riferimento alle dimensioni e al peso certificati dalla fabbrica. Questa pagina presenta i dati aggiornati al momento della pubblicazione, che dovrebbero essere riconfermati al momento dell'acquisto. Nell'interesse del miglioramento del prodotto, le specifiche, il peso e le dimensioni sono soggetti a variazioni senza preavviso.

Note generali

1. Tutte le dimensioni di posizionamento degli attacchi batteria sono approssimative e non devono essere utilizzate per la prefabbricazione delle tubazioni di collegamento.
2. Se vengono forniti i cappelli di scarico con serrande di chiusura; per il peso e l'altezza aggiuntivi, consultare la tabella nella sezione Dati tecnici – Cappello di scarico diritto con PCD.
3. In caso di pressione statica esterna fino a 125 Pa, utilizzare un motore di una taglia più grande.
4. Per le applicazioni dei raffreddatori di fluido in ambienti interni, lo spazio può essere utilizzato come plenum, con una canalizzazione collegata solo allo scarico. Qualora sia necessaria anche una canalizzazione in entrata, occorre richiedere una sezione ventilante "chiusa"; per maggiori informazioni, consultare il rappresentante BAC di zona.
5. Il funzionamento intermittente del ventilatore permette soltanto un funzionamento on-off. Per ulteriori gradini di controllo, sono disponibili motori dei ventilatori a due velocità. Un controllo di capacità più preciso può essere ottenuto dotando di serrande modulanti la mandata del ventilatore o utilizzando il sistema di trasmissione BALTIGUARD®.
6. Gli attacchi di reintegro, troppopieno, aspirazione e drenaggio nonché il portello d'ispezione possono essere installati sul lato opposto a quello mostrato; consultare il rappresentante BAC Balticare di zona.
7. I pesi di spedizione e d'esercizio indicati si riferiscono alle unità senza accessori quali attenuatori di rumore, cappelli di scarico, batterie antifumana, ecc. Consultare i disegni certificati dalla fabbrica per avere i pesi aggiuntivi e la sezione più pesante da sollevare.

Last update: 01/08/2021

VFL 72X-96X

This file has been generated from the BAC website on: 01/08/2021
For more up to date information, visit: https://www.baltimoreaircoil.eu/it/prodotti/VFL-72X-96X

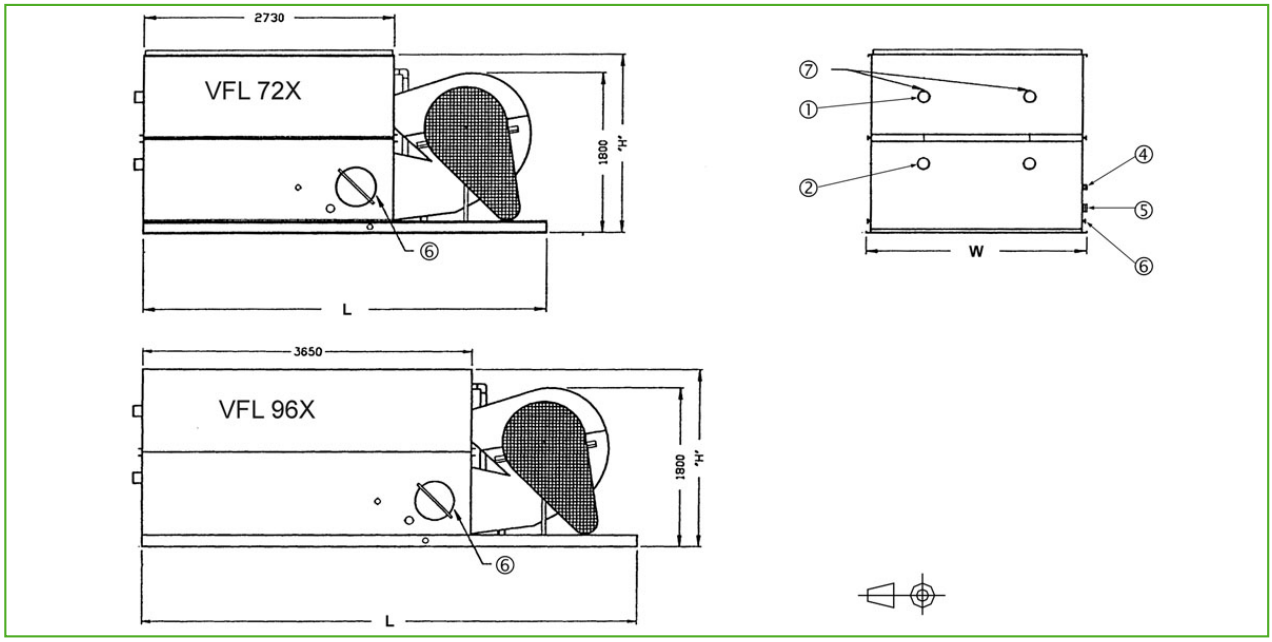

1. Entrata fluido ND100; 2. Uscita fluido ND100; 3. Portello d'ispezione; 4. Reintegro ND40; 5. Troppopieno ND80; 6. Drenaggio ND50; 7. Valvola ND15.

This file has been generated from the BAC website on: 01/08/2021
For more up to date information, visit: https://www.baltimoreaircoil.eu/it/prodotti/VFL-72X-96X

Modello	Peso (kg)			Dimensioni (mm)			Portata aria (m^3/s)	Motore ventilatore (kW)	Portata acqua (l/s)	Motore pompa (kW)	Volume batteria (l)
	Peso di esercizio (kg)	Peso di spediz. (kg)	Sezione più pesante batteria (kg)	L	W	H					
VFL 721-L	5150	3150	3150	4560	2400	1855	20.0	(1x) 11.0	17.9	(1x) 1.1	(2x) 258
VFL 721-M	5160	3160	3160	4560	2400	1855	21.8	(1x) 15.0	17.9	(1x) 1.1	(2x) 258
VFL 721-O	5190	3190	3190	4560	2400	1855	24.6	(1x) 22.0	17.9	(1x) 1.1	(2x) 258
VFL 722-N	5880	3700	3700	4560	2400	2090	22.8	(1x) 18.5	17.9	(1x) 1.1	(2x) 338
VFL 722-O	5900	3720	3720	4560	2400	2090	24.0	(1x) 22.0	17.9	(1x) 1.1	(2x) 338
VFL 723-L	6610	4210	4210	4560	2400	2350	19.3	(1x) 11.0	17.9	(1x) 1.1	(2x) 418
VFL 723-O	6650	4250	4250	4560	2400	2350	23.4	(1x) 22.0	17.9	(1x) 1.1	(2x) 418
VFL 724-O	7320	4790	4790	4560	2400	2560	22.9	(1x) 22.0	17.9	(1x) 1.1	(2x) 498
VFL 961-P	6520	3850	3850	5480	2400	1855	28.7	(1x) 30.0	24.2	(1x) 2.2	(2x) 341
VFL 962-N	7285	4360	4360	5480	2400	2090	24.5	(1x) 18.5	24.2	(1x) 2.2	(2x) 448
VFL 962-O	7310	4400	4400	5480	2400	2090	25.9	(1x) 22.0	24.2	(1x) 2.2	(2x) 448
VFL 962-P	7400	4500	4500	5480	2400	2090	28.3	(1x) 30.0	24.2	(1x) 2.2	(2x) 448
VFL 963-O	8210	5060	5080	5480	2400	2350	25.6	(1x) 22.0	24.2	(1x) 2.2	(2x) 556
VFL 963-P	8310	5160	5160	5480	2400	2350	27.9	(1x) 30.0	24.2	(1x) 2.2	(2x) 556
VFL 964-P	9300	5810	5810	5480	2400	2560	27.4	(1x) 30.0	24.2	(1x) 2.2	(2x) 664

This file has been generated from the BAC website on: 01/08/2021
For more up to date information, visit: https://www.baltimoreaircoil.eu/it/prodotti/VFL-72X-96X

Attenuazione acustica HS

Torri di raffreddamento a circuito chiuso

Engineering data

Nota: Non utilizzare per la costruzione. Fare riferimento alle dimensioni e al peso certificati dalla fabbrica. Questa pagina presenta i dati aggiornati al momento della pubblicazione, che dovrebbero essere riconfermati al momento dell'acquisto. Nell'interesse del miglioramento del prodotto, le specifiche, il peso e le dimensioni sono soggetti a variazioni senza preavviso.

Note generali

1. Tutte le dimensioni di posizionamento degli attacchi batteria sono approssimative e non devono essere utilizzate per la prefabbricazione delle tubazioni di collegamento.
2. Se vengono forniti i cappelli di scarico con serrande di chiusura; per il peso e l'altezza aggiuntivi, consultare la tabella nella sezione Dati tecnici – Cappello di scarico diritto con PCD.
3. In caso di pressione statica esterna fino a 125 Pa, utilizzare un motore di una taglia più grande.
4. Per le applicazioni dei raffreddatori di fluido in ambienti interni, lo spazio può essere utilizzato come plenum, con una canalizzazione collegata solo allo scarico. Qualora sia necessaria anche una canalizzazione in entrata, occorre richiedere una sezione ventilante "chiusa"; per maggiori informazioni, consultare il rappresentante BAC di zona.
5. Il funzionamento intermittente del ventilatore permette soltanto un funzionamento on-off. Per ulteriori gradini di controllo, sono disponibili motori dei ventilatori a due velocità. Un controllo di capacità più preciso può essere ottenuto dotando di serrande modulanti la mandata del ventilatore o utilizzando il sistema di trasmissione BALTIGUARD®.
6. Gli attacchi di reintegro, troppopieno, aspirazione e drenaggio nonché il portello d'ispezione possono essere installati sul lato opposto a quello mostrato; consultare il rappresentante BAC Balticare di zona.
7. I pesi di spedizione e d'esercizio indicati si riferiscono alle unità senza accessori quali attenuatori di rumore, cappelli di scarico, batterie antifumana, ecc. Consultare i disegni certificati dalla fabbrica per avere i pesi aggiuntivi e la sezione più pesante da sollevare.

Last update: 01/08/2021

Attenuazione acustica HS

This file has been generated from the BAC website on: 01/08/2021
For more up to date information, visit: https://www.baltimoreaircoil.eu/it/prodotti/VFL-attenuazione-acustica-HS

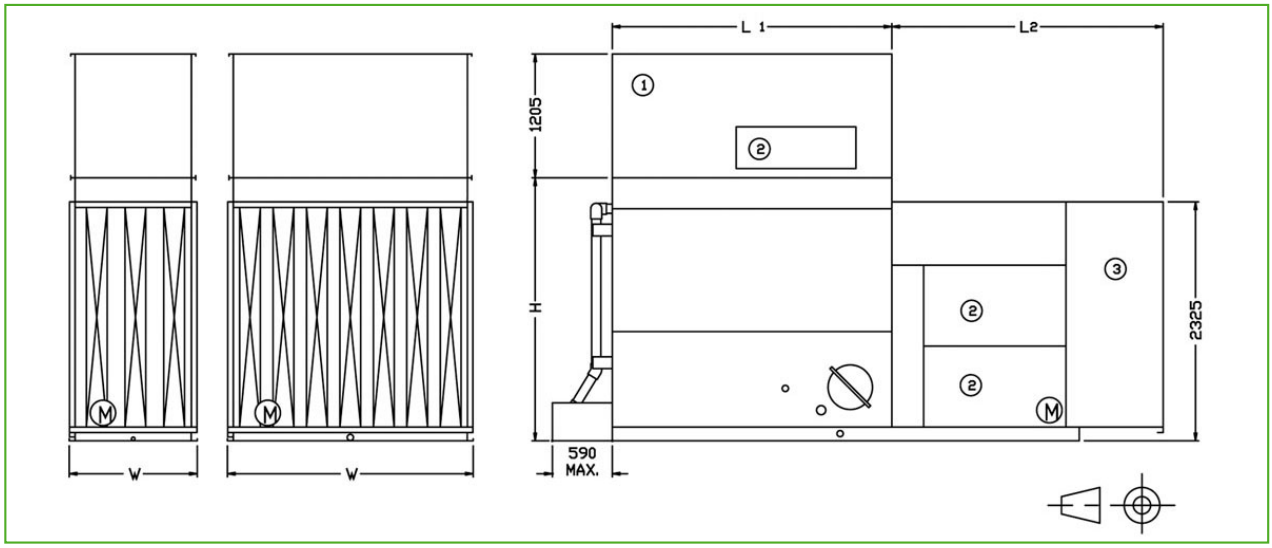

1. Attenuatore in scarico; 2. Portello d'ispezione; 3. Attenuatore in aspirazione; Larg e Alt = dimensioni unità (vedere i dati tecnici generali).

This file has been generated from the BAC website on: 01/08/2021
For more up to date information, visit: https://www.baltimoreaircoil.eu/it/prodotti/VFL-attenuazione-acustica-HS

Modello	Dimensioni (mm)		Peso (kg)		
	L2	L	Aspirazione	Scarico	Totale
VFL 24X	2390	1820	460	215	675
VFL 36X	2640	2730	465	295	760
VFL 48X	2640	3650	465	365	830
VFL 72X	2640	2730	665	465	1130
VFL 96X	2640	3650	665	565	1230

This file has been generated from the BAC website on: 01/08/2021
For more up to date information, visit: https://www.baltimoreaircoil.eu/it/prodotti/VFL-attenuazione-acustica-HS

Attenuazione acustica HD

Torri di raffreddamento a circuito chiuso

Engineering data

Nota: Non utilizzare per la costruzione. Fare riferimento alle dimensioni e al peso certificati dalla fabbrica. Questa pagina presenta i dati aggiornati al momento della pubblicazione, che dovrebbero essere riconfermati al momento dell'acquisto. Nell'interesse del miglioramento del prodotto, le specifiche, il peso e le dimensioni sono soggetti a variazioni senza preavviso.

Note generali

1. Tutte le dimensioni di posizionamento degli attacchi batteria sono approssimative e non devono essere utilizzate per la prefabbricazione delle tubazioni di collegamento.
2. Se vengono forniti i cappelli di scarico con serrande di chiusura; per il peso e l'altezza aggiuntivi, consultare la tabella nella sezione Dati tecnici – Cappello di scarico diritto con PCD.
3. In caso di pressione statica esterna fino a 125 Pa, utilizzare un motore di una taglia più grande.
4. Per le applicazioni dei raffreddatori di fluido in ambienti interni, lo spazio può essere utilizzato come plenum, con una canalizzazione collegata solo allo scarico. Qualora sia necessaria anche una canalizzazione in entrata, occorre richiedere una sezione ventilante "chiusa"; per maggiori informazioni, consultare il rappresentante BAC di zona.
5. Il funzionamento intermittente del ventilatore permette soltanto un funzionamento on-off. Per ulteriori gradini di controllo, sono disponibili motori dei ventilatori a due velocità. Un controllo di capacità più preciso può essere ottenuto dotando di serrande modulanti la mandata del ventilatore o utilizzando il sistema di trasmissione BALTIGUARD®.
6. Gli attacchi di reintegro, troppopieno, aspirazione e drenaggio nonché il portello d'ispezione possono essere installati sul lato opposto a quello mostrato; consultare il rappresentante BAC Balticare di zona.
7. I pesi di spedizione e d'esercizio indicati si riferiscono alle unità senza accessori quali attenuatori di rumore, cappelli di scarico, batterie antifumana, ecc. Consultare i disegni certificati dalla fabbrica per avere i pesi aggiuntivi e la sezione più pesante da sollevare.

Last update: 01/08/2021

Attenuazione acustica HD

This file has been generated from the BAC website on: 01/08/2021
For more up to date information, visit: https://www.baltimoreaircoil.eu/it/prodotti/VFL-attenuazione-acustica-HD

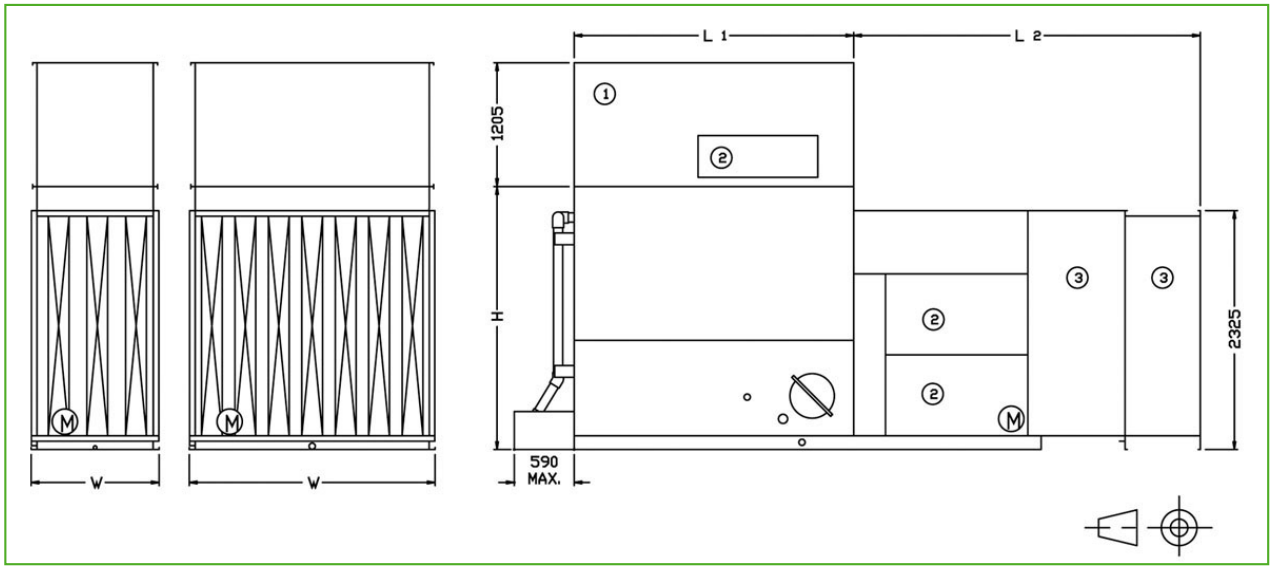

1. Attenuatore in scarico; 2. Portello d'ispezione; 3. Attenuatore in aspirazione; Larg e Alt = dimensioni unità (vedere i dati tecnici generali).

This file has been generated from the BAC website on: 01/08/2021
For more up to date information, visit: https://www.baltimoreaircoil.eu/it/prodotti/VFL-attenuazione-acustica-HD

Modello	Dimensioni (mm)		Peso (kg)		
	L2	L	Aspirazione	Scarico	Totale
VFL 24X	3125	1820	655	235	890
VFL 36X	3375	2730	660	315	975
VFL 48X	3375	3650	660	385	1045
VFL 72X	3375	2730	980	500	1480
VFL 96X	3375	3650	980	605	1585

This file has been generated from the BAC website on: 01/08/2021
For more up to date information, visit: https://www.baltimoreaircoil.eu/it/prodotti/VFL-attenuazione-acustica-HD

Attenuazione acustica VS

Torri di raffreddamento a circuito chiuso

Engineering data

Nota: Non utilizzare per la costruzione. Fare riferimento alle dimensioni e al peso certificati dalla fabbrica. Questa pagina presenta i dati aggiornati al momento della pubblicazione, che dovrebbero essere riconfermati al momento dell'acquisto. Nell'interesse del miglioramento del prodotto, le specifiche, il peso e le dimensioni sono soggetti a variazioni senza preavviso.

Note generali

1. Tutte le dimensioni di posizionamento degli attacchi batteria sono approssimative e non devono essere utilizzate per la prefabbricazione delle tubazioni di collegamento.
2. Se vengono forniti i cappelli di scarico con serrande di chiusura; per il peso e l'altezza aggiuntivi, consultare la tabella nella sezione Dati tecnici – Cappello di scarico diritto con PCD.
3. In caso di pressione statica esterna fino a 125 Pa, utilizzare un motore di una taglia più grande.
4. Per le applicazioni dei raffreddatori di fluido in ambienti interni, lo spazio può essere utilizzato come plenum, con una canalizzazione collegata solo allo scarico. Qualora sia necessaria anche una canalizzazione in entrata, occorre richiedere una sezione ventilante "chiusa"; per maggiori informazioni, consultare il rappresentante BAC di zona.
5. Il funzionamento intermittente del ventilatore permette soltanto un funzionamento on-off. Per ulteriori gradini di controllo, sono disponibili motori dei ventilatori a due velocità. Un controllo di capacità più preciso può essere ottenuto dotando di serrande modulanti la mandata del ventilatore o utilizzando il sistema di trasmissione BALTIGUARD®.
6. Gli attacchi di reintegro, troppopieno, aspirazione e drenaggio nonché il portello d'ispezione possono essere installati sul lato opposto a quello mostrato; consultare il rappresentante BAC Balticare di zona.
7. I pesi di spedizione e d'esercizio indicati si riferiscono alle unità senza accessori quali attenuatori di rumore, cappelli di scarico, batterie antifumana, ecc. Consultare i disegni certificati dalla fabbrica per avere i pesi aggiuntivi e la sezione più pesante da sollevare.

Last update: 01/08/2021

Attenuazione acustica VS

This file has been generated from the BAC website on: 01/08/2021
For more up to date information, visit: https://www.baltimoreaircoil.eu/it/prodotti/VFL-attenuazione-acustica-VS

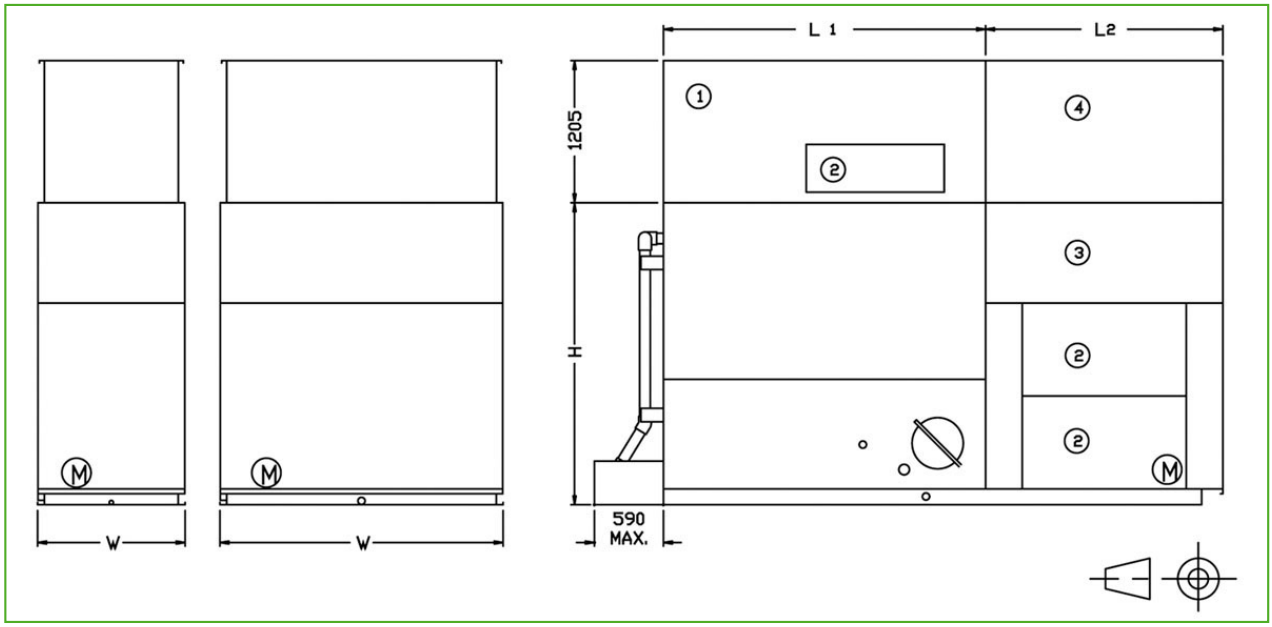

1. Attenuatore in scarico; 2. Portello d'ispezione; 3. Attenuatore in aspirazione; 4. Attenuatore in aspirazione; Larg e Alt = dimensioni unità (vedere i dati tecnici generali).

This file has been generated from the BAC website on: 01/08/2021
For more up to date information, visit: https://www.baltimoreaircoil.eu/it/prodotti/VFL-attenuazione-acustica-VS

Modello	Dimensioni (mm)		Peso (kg)		
	L2	L	Aspirazione	Scarico	Totale
VFL 24X	2010	1820	N.A.	N.A.	725
VFL 36X	2010	2730	N.A.	N.A.	830
VFL 48X	2010	3650	N.A.	N.A.	915
VFL 72X	2010	2730	N.A.	N.A.	1205
VFL 96X	2010	3650	N.A.	N.A.	1310

This file has been generated from the BAC website on: 01/08/2021
For more up to date information, visit: https://www.baltimoreaircoil.eu/it/prodotti/VFL-attenuazione-acustica-VS