FXVT

Torri di raffreddamento a circuito chiuso

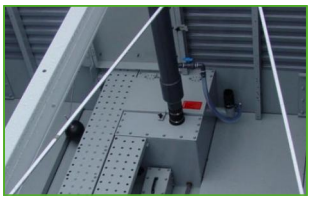

Vantaggi chiave

- Campione di efficienza energetica
- Ridotta manutenzione e facile ispezione
- Prestazioni ottimali garantite

EUROVENT CERTIFIED PERFORMANCE
CT N° 15.12.003
Range SERIES FXV-FXVT
www.eurovent-certification.com

FXV-D - Caratteristiche

Flusso combinato, ventilatore assiale, tiraggio indotto

Gamma di capacità

fino a 2290 kW

Temperatura massima fluido in ingresso

82 °C

Applicazioni tipiche

- Applicazioni HVAC e industriali di medie e grandi dimensioni quali forni elettrici ad arco e impianti farmaceutici

This file has been generated from the BAC website on: 01/08/2021
For more up to date information, visit: https://www.baltimoreaircoil.eu/it/prodotti/FXVT

Campione di efficienza energetica

- Raffreddamento evaporativo E un esclusivo sistema di scambio termico combinato per un consumo energetico ridotto per tutto il sistema.
- **Ventilatore assiale:** il 50% di energia in meno rispetto ai ventilatori centrifughi simili.
- Pacco di scambio BACross II fill configurato in fabbrica per un contatto acqua/aria senza pari e una perdita del carico dell'aria minima. Assicura **l'efficienza ottimale della torre di raffreddamento,** mantenendo sotto attento controllo l'energia del sistema di raffreddamento.
- **Motori dei ventilatori a efficienza elevata.**

Ridotta manutenzione e facile ispezione

- Ispezione e manutenzione all'insegna di **un comfort ineguagliato e in sicurezza, rimanendo in piedi** all'interno.
- L'unità FXVS è dotata di un **plenum spazioso** (area interna) e di un **agevole accesso per ispezione/manutenzione**.
- **I ventilatori**sono facilmente accessibili dall'interno e dall'esterno.
- Facile ispezione del pacco di scambio e della batteria integrati, attraverso i **moduli di eliminazione delle gocce asportabili**.
- Il pacco di scambio BACross II è supportato telescopicamente per una agevole ispezione e pulizia foglio per foglio, **senza la necessità di smontaggio.**
- Vasca per acqua fredda autopulente e pacco di scambio posti al di sopra della **vasca inclinata,** per il dilavaggio di sporcizia e corpi estranei.

Prestazioni ottimali garantite

- Le **prestazioni termiche** delle torri FXVS sono testate e certificate da **CTI-Eurovent**.
- Sistema esclusivo e brevettato di trasferimento termico: flusso combinato tramite batteria di scambio termico e pacco di scambio, per applicazioni termiche e problematiche termiche particolari.
- **Campione assoluto di settore per capacità della singola cella**!
- Pacco di scambio BACross II : progetto dei fogli brevettato e **massimo contatto aria/acqua,** per le prestazioni ottimali in termini di scambio termico.
- Contenuto in **poliestere di fibra di vetro,** per una lunga vita utile dell'unità.

Design ultra-silenzioso

- Le unità FXVS sono dotate di **ventilatori assiali a bassa rumorosità,** che assicurano una rumorosità circostante ridotta al minimo. Per ridurre ulteriormente la rumorosità, si consigliano i ventilatori "sussurro"**.**
- Progettata, testata e classificata in fabbrica, l'attenuazione acustica è disponibile per l'ingresso dell'aria per ridurre ulteriormente la rumorosità di esercizio.
- Il pacco di scambio BACross II guida con andamento uniforme l'acqua fino alla vasca, **senza schizzi rumorosi.**

This file has been generated from the BAC website on: 01/08/2021
For more up to date information, visit: https://www.baltimoreaircoil.eu/it/prodotti/FXVT

Conveniente da installare

- Le torri di raffreddamento FXVS sono assemblate in fabbrica e vengono spedite in blocchi, nel caso dei modelli più grandi, per ridurre le dimensioni e il peso, per facilitare **l'assemblaggio sul posto**, con gru di dimensioni più piccole.

Controllo dell'igiene senza pari

- Le torri FXVT, di facile pulizia e ispezione, **riducono i rischi per l'igiene** associati alla crescita batterica (quali la legionella) o di biofilm all'interno dell'unità.
- **Schermi d'ingresso combinati** bloccano la luce del sole per prevenire la crescita biologica all'interno della torre, filtrare l'aria e impedire gli spruzzi d'acqua all'esterno.
- Gli **eliminatori di gocce,** che impediscono alle goccioline di disperdersi nell'aria, sono testati e certificati da Eurovent.

Desideri sapere di più sulla torre di raffreddamento FXVT per raffreddare l'acqua di processo? Puoi rivolgerti al rappresentante BAC di zona.

Scarica

- FXVT Torri di raffreddamento a circuito chiuso
- Manutenzione FXVT
- Installazione FXVT
- BAC - Eurovent Certification (IT)
- Ricambi per FXVT
- Migliorie FXVT

This file has been generated from the BAC website on: 01/08/2021
For more up to date information, visit: https://www.baltimoreaircoil.eu/it/prodotti/FXVT

Principio di funzionamento

Torri di raffreddamento a circuito chiuso

Principio di funzionamento

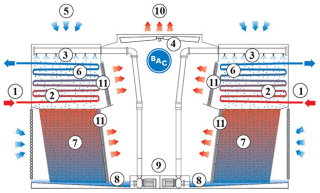

Il modello FXVT combina il funzionamento di una torre di raffreddamento e di uno scambiatore di calore in una sola unità. Il **fluido (1)** caldo di processo circola attraverso una **batteria di uno scambiatore di calore (2)**, che viene umidificata da un **sistema di nebulizzazione (3)**. Contemporaneamente alla nebulizzazione dell'acqua, un **ventilatore assiale (4)** convoglia **aria (5)** sopra la batteria. Il processo evaporativo raffredda il **fluido (6)** all'interno della batteria. Poiché l'acqua di nebulizzazione e l'aria più fredde si trovano sulla sommità della torre, il fluido di processo defluisce dal fondo alla sommità delle batterie. L'acqua di nebulizzazione cade su un **pacco di scambio (7),** dove viene raffreddata prima di ricadere nella vasca inclinata **dell'acqua (8)**. La **pompa di nebulizzazione (9)** porta in circolo l'acqua raffreddata fino alla sommità della torre. L'**aria calda satura (10)** esce dalla torre attraverso gli **eliminatori di gocce (11)** che rimuovono le goccioline d'acqua dall'aria.

Desideri sapere di più sulla torre di raffreddamento a circuito chiuso FXVT? Per maggiori informazioni puoi rivolgerti al rappresentante BAC di zona

This file has been generated from the BAC website on: 01/08/2021
For more up to date information, visit: https://www.baltimoreaircoil.eu/it/prodotti/FXVT-principio-di-funzionamento

Dettagli costruttivi

Torri di raffreddamento a circuito chiuso

Dettagli costruttivi

1. Scelta di materiali

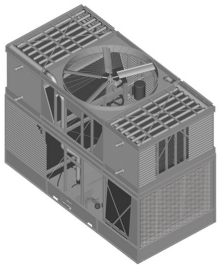

- Acciaio zincato a bagno di forte spessore viene utilizzato per i pannelli dell'unità esterna e gli elementi strutturali che presentano la **protezione anti-corrosione Baltiplus**. Per i pannelli dell'involucro, si utilizza poliestere rinforzato con **fibra di vetro** resistente ai raggi UV.
- L'esclusivo rivestimento ibrido Baltibond è disponibile come opzione. Un rivestimento polimerico ibrido che assicura una vita utile più lunga, pre-applicato a tutti i componenti in acciaio zincato a bagno dell'unità.
- **Acciaio inox opzionale** tipo 304L per pannelli ed elementi strutturali, oppure tipo 316L per applicazioni estreme.
- Oppure l'alternativa economica: una **vasca per l'acqua fredda in acciaio inox per il contatto con l'acqua**. I componenti principali e la vasca stessa sono in acciaio inox. Gli altri elementi sono protetti dal rivestimento ibrido Baltibond.

This file has been generated from the BAC website on: 01/08/2021
For more up to date information, visit: https://www.baltimoreaircoil.eu/it/prodotti/FXVT-Dettagli-costruttivi

2. Elemento di scambio termico

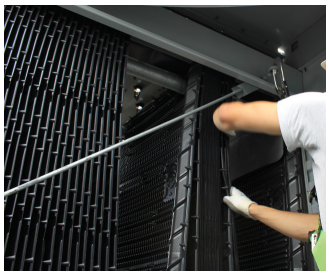

Sistema di scambio termico esclusivo e brevettato: presenta un flusso combinato tramite scambiatore di calore e pacco di scambio.

Batteria

- Il mezzo di scambio termico è **una batteria di raffreddamento**. La batteria è costruita con tubi continui in acciaio di prima qualità, ed è zincata a bagno dopo la fabbricazione. Tubi inclinati per il libero drenaggio del fluido. Progettata per una pressione d'esercizio massima di 10 bar, conformemente alla PED.
- Tutte le batterie zincate a bagno e in acciaio inox sono fornite con **protezione da corrosione interna (ICCP)** di BAC per assicurare una protezione da corrosione interna ottimale e garantire la qualità.
- **Opzioni** per la batteria: **batteria in acciaio** inox tipo 304L o 316L.
- Temperatura massima 82°C.

Pacco di scambio

- **Pacco di scambio BACross** brevettato e testato in fabbrica, dotato di eliminatori di gocce integrati certificato da Eurovent. Pacco di scambio BACross con maniglie, permettono la rimozione agevole e rapida, per la pulizia del pacco di scambio. Il blocchetto è composto da fogli individuali facili da smontare per eseguire le operazioni di ispezione e pulizia, eliminando l'esigenza di sostituire il pacco di scambio con una certa frequenza.
- In **plastica** autoestinguente, esente da marcescenza, deterioramento o decomposizione.

This file has been generated from the BAC website on: 01/08/2021
For more up to date information, visit: https://www.baltimoreaircoil.eu/it/prodotti/FXVT-Dettagli-costruttivi

3. Sistema di movimentazione dell'aria

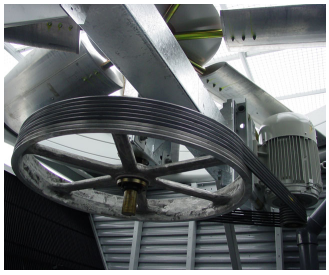

- Il **sistema di ventilazione** per le unità FXVT è dotato di due pulegge in alluminio, cinghia e motore montato esternamente in fabbrica. Insieme ai cuscinetti dell'albero del ventilatore per servizi heavy duty e al motore BAC **Impervix**, assicura l'efficienza di esercizio ottimale per tutto l'anno.
- **Uno o più ventilatori assiali a basso consumo energetico** in alluminio resistente alla corrosione, contenuti in cilindri e dotati di protezione. Facilmente accessibili attraverso il portello di accesso scorrevole. Per ridurre ulteriormente la rumorosità, i ventilatori "sussurro" riducono al minimo l'impatto sulle prestazioni termiche.
- **Gli eliminatori di gocce**, sono di plastica resistente ai raggi UV; sono esenti da marcescenza, deterioramento o decomposizione e le prestazioni sono testate e **certificate da Eurovent**. Vengono assemblati in sezioni **maneggevoli e facilmente rimovibili,** che assicurano l'accesso ottimale alla batteria.
- **Schermi di ingresso combinati** in plastica resistente ai raggi UV, di facile rimozione, in corrispondenza dell'ingresso dell'aria. Blocco della luce solare, per prevenire la crescita biologica nella torre; filtro dell'aria e blocco degli spruzzi d'acqua.

4. Sistema di distribuzione acqua

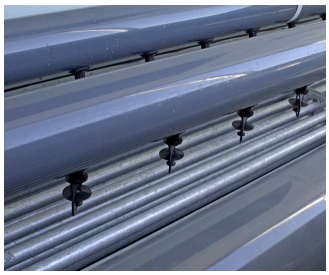

È composto da:

- **Bracci di nebulizzazione** con ampi ugelli non intasabili, distribuiti su 360°, fissati mediante gommini. Schema di nebulizzazione sovrapposto, per una umidificazione completa della batteria. Una **vasca inclinata** per l'acqua fredda con:
  - ampio **portello d'ispezione** apribile verso l'interno e passerella interna.
  - **filtri** antivortice e **reintegro**, tutti facilmente accessibili dal lato dell'ingresso aria.
- **Pompa di nebulizzazione** centrifuga ad accoppiamento diretto con guarnizioni in bronzo, con motore di tipo totalmente chiuso e raffreddato ad aria (TEFC). Linea di spurgo con valvola di calibrazione, che collega la mandata della pompa al troppo pieno.

Desideri maggiori informazioni? Puoi rivolgerti al rappresentante BAC di zona.

This file has been generated from the BAC website on: 01/08/2021
For more up to date information, visit: https://www.baltimoreaircoil.eu/it/prodotti/FXVT-Dettagli-costruttivi

This file has been generated from the BAC website on: 01/08/2021
For more up to date information, visit: https://www.baltimoreaircoil.eu/it/prodotti/FXVT-Dettagli-costruttivi

Opzioni e accessori

Torri di raffreddamento a circuito chiuso

Opzioni e accessori

Di seguito è fornito un elenco delle opzioni e degli accessori principali per le unità FXVT. Se l'opzione o l'accessorio che interessa non sono elencati, è sufficiente rivolgersi al rappresentante BAC di zona.

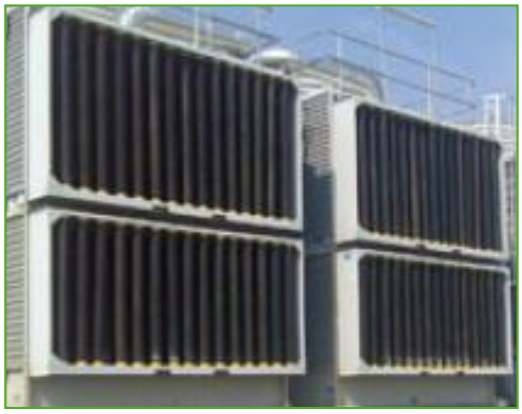

Attenuazione acustica

La riduzione del rumore in corrispondenza dell'ingresso **dell'aria permette di avere** apparecchiature di raffreddamento quasi silenziose.

Ventilatore "sussuro"

Riduci ulteriormente la rumorosità con **ventilatori testati in fabbrica a bassissima emissione sonora**.

This file has been generated from the BAC website on: 01/08/2021
For more up to date information, visit: https://www.baltimoreaircoil.eu/it/prodotti/FXVT-opzioni-e-accessori

Sistema a motoriduttore ad accoppiamento diretto

Trasmissione ad accoppiamento diretto per **maggiore efficienza** e **minore manutenzione.**

Sistema a motoriduttore con motore montato esternamente

Una trasmissione con motore esterno, escluso anche dal flusso dell'aria, **migliora l'efficienza** e **facilita la manutenzione.**

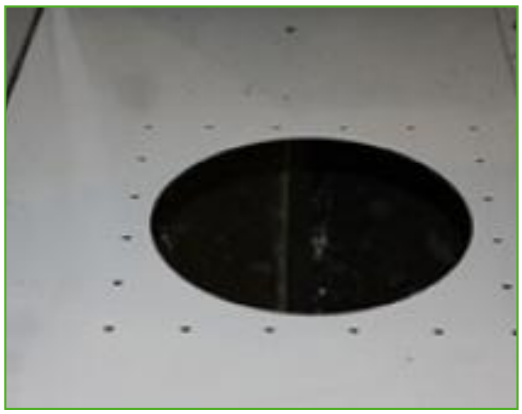

Collegamento a vasca remota

Il modo migliore per **impedire il congelamento di una vasca,** è utilizzare una vasca remota ausiliaria, all'interno di un'area riscaldata. Spegnendo la pompa di circolazione, tutta l'acqua presente nel sistema di distribuzione, e quella in sospensione e nella vasca, è libera di drenare nella vasca ausiliaria.

Serrande di chiusura

Installa le serrande di chiusura **per ridurre la perdita di calore dovuta alla convezione,** bloccando il flusso dell'aria attraverso un'apparecchiatura chiusa.

This file has been generated from the BAC website on: 01/08/2021
For more up to date information, visit: https://www.baltimoreaircoil.eu/it/prodotti/FXVT-opzioni-e-accessori

Piattaforme di manutenzione interne

Una piattaforma interna agevola **l'accesso alla sommità interna dell'unità** e l'ispezione in sicurezza della tua torre di raffreddamento.

Piattaforme di manutenzione esterne

Una piattaforma esterna agevola **l'accesso alla sommità esterna dell'unità** e l'ispezione in sicurezza della tua torre di raffreddamento.

Kit resistenza della vasca

Grazie alle resistenze installate in fabbrica, l'acqua mantiene la temperatura di 4 °C e **non gela mai** , anche durante i momenti di fermo e con qualsiasi temperatura esterna.

This file has been generated from the BAC website on: 01/08/2021
For more up to date information, visit: https://www.baltimoreaircoil.eu/it/prodotti/FXVT-opzioni-e-accessori

Linee di lubrificazione estese

Le linee di lubrificazione estese, con ingrassatori facilmente accessibili, si possono utilizzare **per lubrificare** i cuscinetti dell'albero del ventilatore.

Kit controllo elettrico del livello acqua

Per un controllo preciso del livello dell'acqua, si consiglia di sostituire la valvola meccanica standard con il controllo elettrico di livello acqua.

Sistema di rimozione delle apparecchiature meccaniche

Aiuta **a** rimuovere **o installare** il motore del ventilatore o la trasmissione.

Interruttore di vibrazioni

Quando si verificano vibrazioni eccessive, l'interruttore spegne il ventilatore, assicurando il **funzionamento in sicurezza** dell'apparecchiatura.

This file has been generated from the BAC website on: 01/08/2021
For more up to date information, visit: https://www.baltimoreaircoil.eu/it/prodotti/FXVT-opzioni-e-accessori

Apparecchiatura per il trattamento dell'acqua

Scopo dei dispositivi di controllo del trattamento dell'acqua è assicurare il miglior **trattamento dell'acqua della torre di raffreddamento**. Non soltanto proteggono i componenti e il pacco di scambio, tenendo sotto controllo corrosione, incrostazioni e contaminazione biologica, ma evitano anche la proliferazione di batteri nocivi, tra cui anche la **legionella**, nell'acqua ricircolante.

Tubazione spazza-vasca

La tubazione spazza-vasca **previene l'accumulo di sedimenti nella vasca dell'acqua fredda.** Un sistema di tubazioni completo, ugelli inclusi, è installato nella vasca della torre, **per il collegamento all'apparecchiatura di filtrazione del flusso laterale**.

Filtro

Separatori e filtri del mezzo **rimuovono le sostanze solide** nell'acqua ricircolante, riducendo i costi di pulizia del sistema, ottimizzando il trattamento dell'acqua. La filtrazione contribuisce a mantenere pulita l'acqua ricircolante.

This file has been generated from the BAC website on: 01/08/2021
For more up to date information, visit: https://www.baltimoreaircoil.eu/it/prodotti/FXVT-opzioni-e-accessori

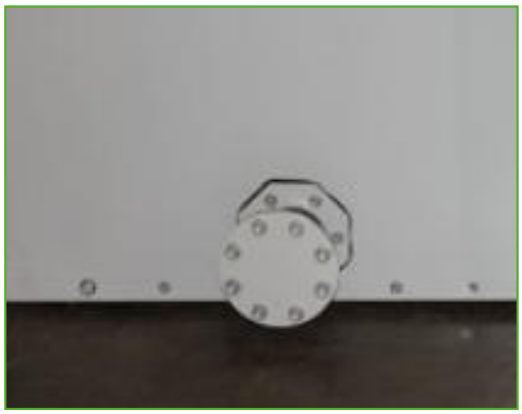

Flange

Le flange facilitano le **operazioni di raccordo delle tubazioni** sul posto.

This file has been generated from the BAC website on: 01/08/2021
For more up to date information, visit: https://www.baltimoreaircoil.eu/it/prodotti/FXVT-opzioni-e-accessori

FXVT 288-3 288-4 288-Q

Torri di raffreddamento a circuito chiuso

Engineering data

Nota: Non utilizzare per la costruzione. Fare riferimento alle dimensioni e al peso certificati dalla fabbrica. Questa pagina presenta i dati aggiornati al momento della pubblicazione, che dovrebbero essere riconfermati al momento dell'acquisto. Nell'interesse del miglioramento del prodotto, le specifiche, il peso e le dimensioni sono soggetti a variazioni senza preavviso.

Note generali

1. Il peso di esercizio si riferisce alla torre con acqua al livello di troppopieno nella vasca dell'acqua fredda.
2. Il numero e le dimensioni effettive degli attacchi di entrata e uscita possono variare con il valore della portata da progetto. Per le dimensioni,consultare il disegno dell'unità.
3. Gli attacchi di entrata e uscita sono smussati a saldare.
4. Gli attacchi di reintegro, drenaggio e troppopieno sono posizionati nella sezione inferiore dell'unità.
5. I modelli forniti con motoriduttore opzionale possono essere alti fino a 130 mm in più rispetto a quanto indicato. I modelli con motore del ventilatore fino a 22 kW hanno sempre la trasmissione a cinghia; i modelli con potenza motore compresa tra 22 e 45 kW hanno come standard la trasmissione a cinghia e il motoriduttore opzionale; i modelli con motore da 55 kW hanno sempre il motoriduttore. La taglia del motore per modello specifico viene indicata dalla lettera “x” al termine del nome modello. Il tipo di ventilatore è indicato da una “y” in fondo al nome del modello. La lettera “L” indica il ventilatore a bassa rumorosità di serie; la “W” il ventilatore “sussurro”.
6. Tutti i modelli FXVT vengono spediti in quattro sezioni: 1 x sezione inferiore, 1 x ventilatore e 2 x sezioni batteria. Il peso indicato si riferisce ad una singola sezione di scambio.

Prestazioni della torre di raffreddamento FXVT in condizioni standard

Last update: 01/08/2021

FXVT 288-3 288-4 288-Q

This file has been generated from the BAC website on: 01/08/2021
For more up to date information, visit: https://www.baltimoreaircoil.eu/it/prodotti/FXVT-288

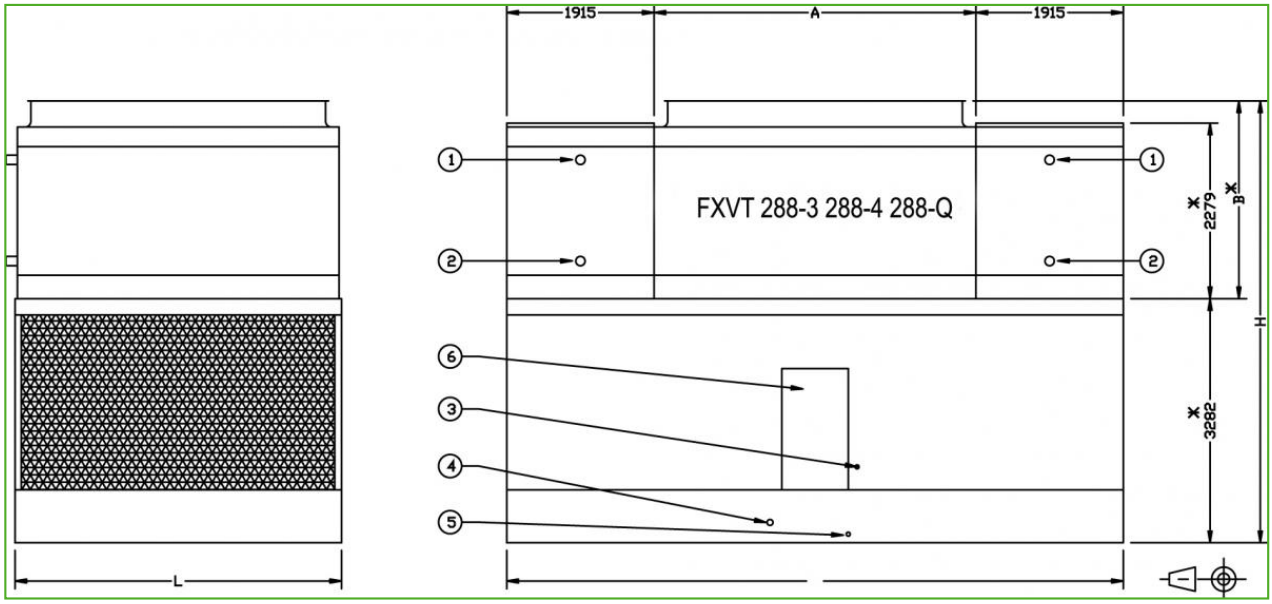

1. Uscita fluido; 2. Entrata fluido; 3. Reintegro ND40; 4. Troppopieno ND80; 5. Drenaggio ND50; 6. Portello d'ispezione.

This file has been generated from the BAC website on: 01/08/2021
For more up to date information, visit: https://www.baltimoreaircoil.eu/it/prodotti/FXVT-288

Modello	Peso (kg)			Dimensioni (mm)			Portata aria (m^3/s)	Motore ventilatore (kW)	Portata acqua (l/s)	Motore pompa (kW)	Volume batteria (l)
	Peso di esercizio (kg)	Peso di spediz. (kg)	Sezione più pesante batteria (kg)	L	W	H					
FXVT 288-3ML	20140	12675	3650	3632	7328	5665	68.4	(1x) 15.0	100.0	(2x) 5.5	(2x) 1082
FXVT 288-3NL	20155	12690	3650	3632	7328	5665	73.6	(1x) 18.5	100.0	(2x) 5.5	(2x) 1082
FXVT 288-3OL	20175	12710	3650	3632	7328	5665	78.2	(1x) 22.0	100.0	(2x) 5.5	(2x) 1082
FXVT 288-3PL	20250	12785	3650	3632	7328	5665	86.0	(1x) 30.0	100.0	(2x) 5.5	(2x) 1082
FXVT 288-3QL	20255	12790	3650	3632	7328	5665	92.5	(1x) 37.0	100.0	(2x) 5.5	(2x) 1082
FXVT 288-3RL	20355	12890	3650	3632	7328	5665	98.3	(1x) 45.0	100.0	(2x) 5.5	(2x) 1082
FXVT 288-4ML	21815	13930	4280	3632	7328	5665	65.1	(1x) 15.0	100.0	(2x) 5.5	(2x) 1294
FXVT 288-4NL	21830	13940	4280	3632	7328	5665	70.1	(1x) 18.5	100.0	(2x) 5.5	(2x) 1294
FXVT 288-4OL	21850	13965	4280	3632	7328	5665	74.4	(1x) 22.0	100.0	(2x) 5.5	(2x) 1294
FXVT 288-4PL	21925	14045	4280	3632	7328	5665	81.8	(1x) 30.0	100.0	(2x) 5.5	(2x) 1294
FXVT 288-4QL	21930	14050	4280	3632	7328	5665	88.1	(1x) 37.0	100.0	(2x) 5.5	(2x) 1294
FXVT 288-4RL	22030	14150	4280	3632	7328	5665	93.5	(1x) 45.0	100.0	(2x) 5.5	(2x) 1294
FXVT 288-QML	21815	13930	4280	3632	7328	5665	64.0	(1x) 15.0	100.0	(2x) 5.5	(2x) 1283
FXVT 288-QNL	21830	13940	4280	3632	7328	5665	68.8	(1x) 18.5	100.0	(2x) 5.5	(2x) 1283
FXVT 288-QOL	21850	13965	4280	3632	7328	5665	73.1	(1x) 22.0	100.0	(2x) 5.5	(2x) 1283
FXVT 288-QPL	21925	14035	4280	3632	7328	5665	80.4	(1x) 30.0	100.0	(2x) 5.5	(2x) 1283
FXVT 288-QQL	21930	14040	4280	3632	7328	5665	86.5	(1x) 37.0	100.0	(2x) 5.5	(2x) 1283
FXVT 288-QR	22030	14150	4280	3632	7328	5665	91.9	(1x) 45.0	100.0	(2x) 5.5	(2x) 1283

This file has been generated from the BAC website on: 01/08/2021
For more up to date information, visit: https://www.baltimoreaircoil.eu/it/prodotti/FXVT-288

L											

This file has been generated from the BAC website on: 01/08/2021
For more up to date information, visit: https://www.baltimoreaircoil.eu/it/prodotti/FXVT-288

FXVT 364-3 364-4 364-Q

Torri di raffreddamento a circuito chiuso

Engineering data

Nota: Non utilizzare per la costruzione. Fare riferimento alle dimensioni e al peso certificati dalla fabbrica. Questa pagina presenta i dati aggiornati al momento della pubblicazione, che dovrebbero essere riconfermati al momento dell'acquisto. Nell'interesse del miglioramento del prodotto, le specifiche, il peso e le dimensioni sono soggetti a variazioni senza preavviso.

Note generali

1. Il peso di esercizio si riferisce alla torre con acqua al livello di troppopieno nella vasca dell'acqua fredda.
2. Il numero e le dimensioni effettive degli attacchi di entrata e uscita possono variare con il valore della portata da progetto. Per le dimensioni,consultare il disegno dell'unità.
3. Gli attacchi di entrata e uscita sono smussati a saldare.
4. Gli attacchi di reintegro, drenaggio e troppopieno sono posizionati nella sezione inferiore dell'unità.
5. I modelli forniti con motoriduttore opzionale possono essere alti fino a 130 mm in più rispetto a quanto indicato. I modelli con motore del ventilatore fino a 22 kW hanno sempre la trasmissione a cinghia; i modelli con potenza motore compresa tra 22 e 45 kW hanno come standard la trasmissione a cinghia e il motoriduttore opzionale; i modelli con motore da 55 kW hanno sempre il motoriduttore. La taglia del motore per modello specifico viene indicata dalla lettera “x” al termine del nome modello. Il tipo di ventilatore è indicato da una “y” in fondo al nome del modello. La lettera “L” indica il ventilatore a bassa rumorosità di serie; la “W” il ventilatore “sussurro”.
6. Tutti i modelli FXVT vengono spediti in quattro sezioni: 1 x sezione inferiore, 1 x ventilatore e 2 x sezioni batteria. Il peso indicato si riferisce ad una singola sezione di scambio.

Prestazioni della torre di raffreddamento FXVT in condizioni standard

Last update: 01/08/2021

FXVT 364-3 364-4 364-Q

This file has been generated from the BAC website on: 01/08/2021
For more up to date information, visit: https://www.baltimoreaircoil.eu/it/prodotti/FXVT-364

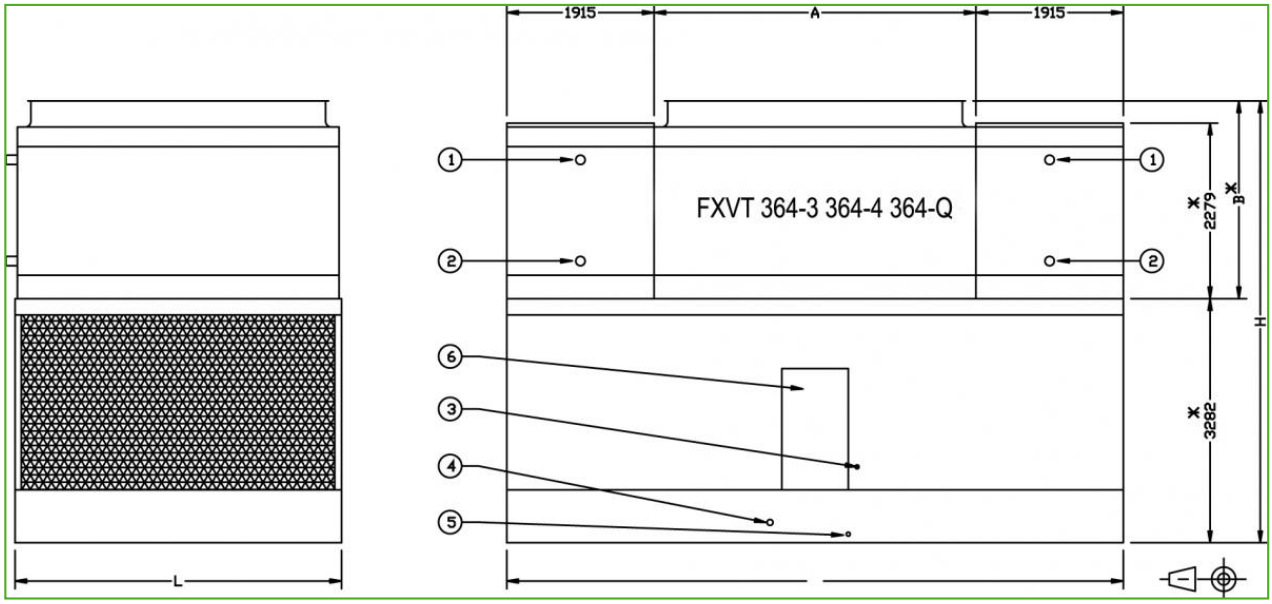

1. Uscita fluido; 2. Entrata fluido; 3. Reintegro ND40; 4. Troppopieno ND80; 5. Drenaggio ND50; 6. Portello d'ispezione..

This file has been generated from the BAC website on: 01/08/2021
For more up to date information, visit: https://www.baltimoreaircoil.eu/it/prodotti/FXVT-364

Modello	Peso (kg)			Dimensioni (mm)			Portata aria (m^3/s)	Motore ventilatore (kW)	Portata acqua (l/s)	Motore pompa (kW)	Volume batteria (l)
	Peso di esercizio (kg)	Peso di spediz. (kg)	Sezione più pesante batteria (kg)	L	W	H					
FXVT 364-3NL	23585	14470	4260	4245	8014	5665	86.8	(1x) 18.5	100.0	(2x) 5.5	(2x) 1268
FXVT 364-3OL	23605	14490	4260	4245	8014	5665	92.2	(1x) 22.0	100.0	(2x) 5.5	(2x) 1268
FXVT 364-3PL	23680	14560	4260	4245	8014	5665	101.4	(1x) 30.0	100.0	(2x) 5.5	(2x) 1268
FXVT 364-3QL	23685	14570	4260	4245	8014	5665	109.1	(1x) 37.0	100.0	(2x) 5.5	(2x) 1268
FXVT 364-3RL	23785	14670	4260	4245	8014	5665	115.9	(1x) 45.0	100.0	(2x) 5.5	(2x) 1268
FXVT 364-3SL	23830	14715	4260	4245	8014	5665	124.7	(1x) 55.0	100.0	(2x) 5.5	(2x) 1268
FXVT 364-4NL	25565	15955	5005	4245	8014	5665	83.0	(1x) 18.5	100.0	(2x) 5.5	(2x) 1514
FXVT 364-4OL	25585	15980	5005	4245	8014	5665	88.1	(1x) 22.0	100.0	(2x) 5.5	(2x) 1514
FXVT 364-4PL	25655	16050	5005	4245	8014	5665	96.9	(1x) 30.0	100.0	(2x) 5.5	(2x) 1514
FXVT 364-4QL	25665	16055	5005	4245	8014	5665	104.3	(1x) 37.0	100.0	(2x) 5.5	(2x) 1514
FXVT 364-4RL	25760	16155	5005	4245	8014	5665	110.7	(1x) 45.0	100.0	(2x) 5.5	(2x) 1514
FXVT 364-4SL	25805	16200	5005	4245	8014	5665	119.2	(1x) 55.0	100.0	(2x) 5.5	(2x) 1514
FXVT 364-QNL	25565	15955	5005	4245	8014	5665	80.5	(1x) 18.5	100.0	(2x) 5.5	(2x) 1540
FXVT 364-QOL	25585	15980	5005	4245	8014	5665	85.5	(1x) 22.0	100.0	(2x) 5.5	(2x) 1540
FXVT 364-QPL	25655	16050	5005	4245	8014	5665	94.1	(1x) 30.0	100.0	(2x) 5.5	(2x) 1540
FXVT 364-QQL	25665	16055	5005	4245	8014	5665	101.2	(1x) 37.0	100.0	(2x) 5.5	(2x) 1540
FXVT 364-QRL	25760	16155	5005	4245	8014	5665	107.5	(1x) 45.0	100.0	(2x) 5.5	(2x) 1540
FXVT 364-QS	25805	16200	5005	4245	8014	5665	115.7	(1x) 55.0	100.0	(2x) 5.5	(2x) 1540

This file has been generated from the BAC website on: 01/08/2021
For more up to date information, visit: https://www.baltimoreaircoil.eu/it/prodotti/FXVT-364

L											

This file has been generated from the BAC website on: 01/08/2021
For more up to date information, visit: https://www.baltimoreaircoil.eu/it/prodotti/FXVT-364

Attenuazione acustica

Torri di raffreddamento a circuito chiuso

Engineering data

Nota: Non utilizzare per la costruzione. Fare riferimento alle dimensioni e al peso certificati dalla fabbrica. Questa pagina presenta i dati aggiornati al momento della pubblicazione, che dovrebbero essere riconfermati al momento dell'acquisto. Nell'interesse del miglioramento del prodotto, le specifiche, il peso e le dimensioni sono soggetti a variazioni senza preavviso.

Note generali

1. Il peso di esercizio si riferisce alla torre con acqua al livello di troppopieno nella vasca dell'acqua fredda.
2. Il numero e le dimensioni effettive degli attacchi di entrata e uscita possono variare con il valore della portata da progetto. Per le dimensioni,consultare il disegno dell'unità.
3. Gli attacchi di entrata e uscita sono smussati a saldare.
4. Gli attacchi di reintegro, drenaggio e troppopieno sono posizionati nella sezione inferiore dell'unità.
5. I modelli forniti con motoriduttore opzionale possono essere alti fino a 130 mm in più rispetto a quanto indicato. I modelli con motore del ventilatore fino a 22 kW hanno sempre la trasmissione a cinghia; i modelli con potenza motore compresa tra 22 e 45 kW hanno come standard la trasmissione a cinghia e il motoriduttore opzionale; i modelli con motore da 55 kW hanno sempre il motoriduttore. La taglia del motore per modello specifico viene indicata dalla lettera “x” al termine del nome modello. Il tipo di ventilatore è indicato da una “y” in fondo al nome del modello. La lettera “L” indica il ventilatore a bassa rumorosità di serie; la “W” il ventilatore “sussurro”.
6. Tutti i modelli FXVT vengono spediti in quattro sezioni: 1 x sezione inferiore, 1 x ventilatore e 2 x sezioni batteria. Il peso indicato si riferisce ad una singola sezione di scambio.

Prestazioni della torre di raffreddamento FXVT in condizioni standard

Last update: 01/08/2021

Attenuazione acustica

This file has been generated from the BAC website on: 01/08/2021
For more up to date information, visit: https://www.baltimoreaircoil.eu/it/prodotti/FXVT-attenuazione-acustica

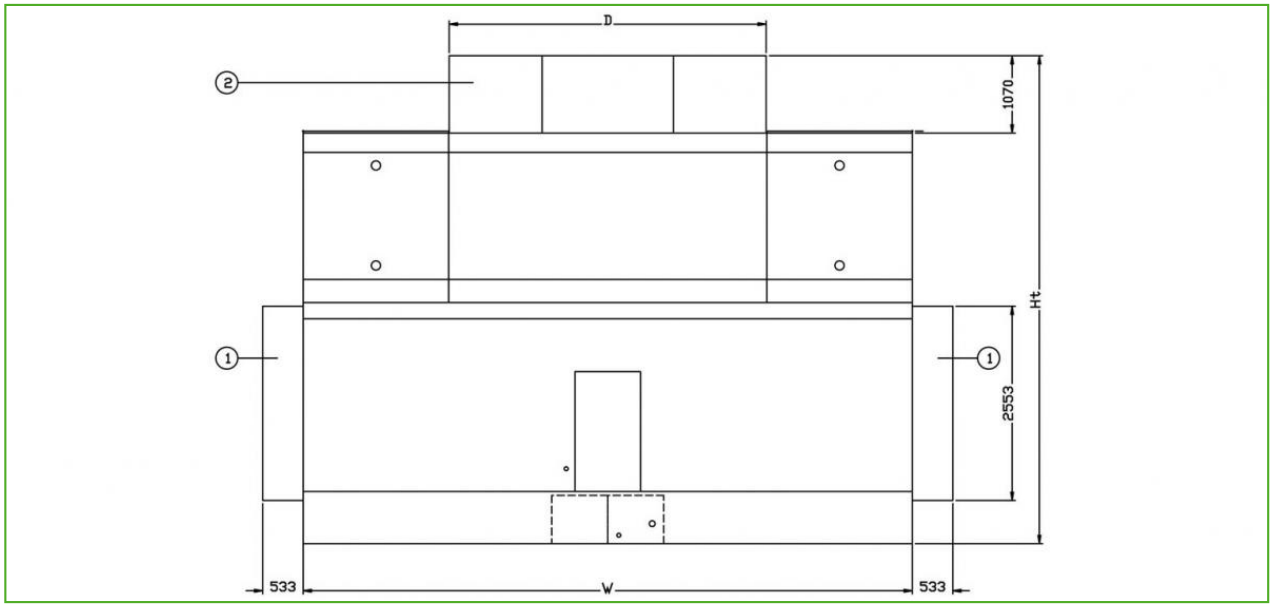

1. Attenuatore in aspirazione; 2. Attenuatore in scarico.

This file has been generated from the BAC website on: 01/08/2021
For more up to date information, visit: https://www.baltimoreaircoil.eu/it/prodotti/FXVT-attenuazione-acustica

Modello	Dimensioni (mm)		Peso (kg)	
	D	Ht	Aspirazione	Scarico
FXVT 288-3ML	3500	5665	685	477
FXVT 288-3NL	3500	5665	685	477
FXVT 288-3OL	3500	5665	685	477
FXVT 288-3PL	3500	5665	685	477
FXVT 288-3QL	3500	5665	685	477
FXVT 288-3RL	3500	5665	685	477
FXVT 288-4ML	3500	5665	685	477
FXVT 288-4NL	3500	5665	685	477
FXVT 288-4OL	3500	5665	685	477
FXVT 288-4PL	3500	5665	685	477
FXVT 288-4QL	3500	5665	685	477
FXVT 288-4RL	3500	5665	685	477
FXVT 288-QML	3500	5665	685	477
FXVT 288-QNL	3500	5665	685	477
FXVT 288-QOL	3500	5665	685	477
FXVT 288-QPL	3500	5665	685	477
FXVT 288-QQL	3500	5665	685	477
FXVT 288-QRL	3500	5665	685	477
FXVT 364-3NL	4185	5665	808	563
FXVT 364-3OL	4185	5665	808	563
FXVT 364-3PL	4185	5665	808	563
FXVT 364-3QL	4185	5665	808	563
FXVT 364-3RL	4185	5665	808	563
FXVT 364-3SL	4185	5665	808	563
FXVT 364-4NL	4185	5665	808	563
FXVT 364-4OL	4185	5665	808	563
FXVT 364-4PL	4185	5665	808	563
FXVT 364-4QL	4185	5665	808	563
FXVT 364-4RL	4185	5665	808	563
FXVT 364-4SL	4185	5665	808	563
FXVT 364-QNL	4185	5665	808	563
FXVT 364-QOL	4185	5665	808	563
FXVT 364-QPL	4185	5665	808	563
FXVT 364-QQL	4185	5665	808	563
FXVT 364-QRL	4185	5665	808	563
FXVT 364-QSL	4185	5665	808	563

This file has been generated from the BAC website on: 01/08/2021
For more up to date information, visit: https://www.baltimoreaircoil.eu/it/prodotti/FXVT-attenuazione-acustica