TSU-C/D

Accumulo termico con ghiaccio

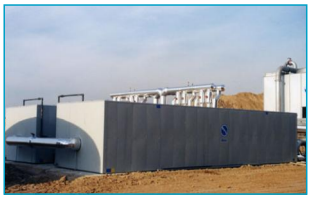

Vantaggi chiave

- Affidabilità: temperatura costante dell'acqua (1-2 °C)
- Costi di investimento ridottissimi
- Risparmio energetico

TSU-C/D - Caratteristiche

- Scioglimento esterno del ghiaccio
- Alimentazione diretta di refrigerante o glicole

Gamma di capacità

325 - 5060 kWh

Applicazioni tipiche

- Lavorazione di prodotti alimentari
- Birrifici
- Caseifici

Questo file è stato creato dal sito BAC su: 01-04-2018
Per ulteriori informazioni aggiornate, potete visitare: http://www.baltimoreaircoil.eu/prodotti/TSU-C-D

Altri vantaggi sono:

- Manutenzione minima
- Rispetto dell'ambiente
- Tecnologia consolidata

Maggiori informazioni sui vantaggi delle unità TSU.

Desideri sapere di più sulle vasche di accumulo termico con ghiaccio TSU-C/D per il tuo progetto di raffreddamento? Per maggiori informazioni puoi rivolgerti al rappresentante BAC di zona.

Downloads

- TSU-C-D compilation pdf (IT)
- M - TSU-C/D (IT)
- R - TSU-CD (IT)

Questo file è stato creato dal sito BAC su: 01-04-2018
Per ulteriori informazioni aggiornate, potete visitare: http://www.baltimoreaircoil.eu/prodotti/TSU-C-D

TSU-C/D

Accumulo termico con ghiaccio

Principio di funzionamento

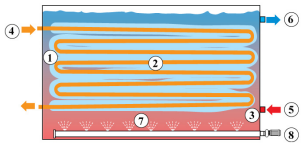

Il modello TSU-C/D è un sistema a scioglimento esterno, che produce e accumula **ghiaccio (1)** attorno a una **batteria (2)** immersa in **acqua (3)**. Un **refrigerante o glicole freddo (4)** circola attraverso la batteria, mentre il ghiaccio si accumula all'esterno. Il ghiaccio viene sciolto **dall'acqua calda circolante (5)** della carica che si trova sopra la batteria, che **raffredda l'acqua (6)**. **Aria a bassa pressione (7)**, proveniente da una **pompa ad aria (8)**, è distribuita sotto la bobina per agitare l'acqua.

Desideri utilizzare il sistema ad accumulo di ghiaccio TSU-C/D? Per maggiori informazioni puoi rivolgerti al rappresentante BAC di zona

Questo file è stato creato dal sito BAC su: 01-04-2018
Per ulteriori informazioni aggiornate, potete visitare: http://www.baltimoreaircoil.eu/prodotti/TSU-CD-principio-di-funzionamento

TSU-C/D

Accumulo termico con ghiaccio

Dettagli costruttivi

1. Scelta di materiali

- **La vasca** è realizzata in **acciaio zincato a bagno** a forte spessore, per i pannelli dell'unità e gli elementi strutturali, tutti con giunzioni saldate. La vasca è dotata di una **coibentazione** di qualità.
- I coperchi della vasca a tenuta d'acqua sono coibentati, mentre i pannelli esterni sono provvisti del rivestimento ibrido **Baltibond** .

2. Batteria

- La batteria è costruita con tubi continui in **acciaio di prima qualità** ed è zincata a bagno dopo la fabbricazione. Progettata per una pressione d'esercizio massima di 10 bar (glicole) o 22 bar (ammoniaca), conformemente alla PED.

- Tutte le batterie sono fornite con **la protezione da corrosione interna di BAC** per assicurare una protezione da corrosione interna ottimale e garantire la qualità.

Questo file è stato creato dal sito BAC su: 01-04-2018
Per ulteriori informazioni aggiornate, potete visitare: http://www.baltimoreaircoil.eu/prodotti/TSU-CD-dettagli-costruttivi

3. Costruzione

- Costruzione assemblata in fabbrica (a eccezione della pompa dell'aria).
- **Il sistema di distribuzione dell'aria** è composto da numerose **tubazioni in PVC perforato** e **una pompa dell'aria.**
- **Dispositivo di controllo dello spessore del ghiaccio Ice Logik (opzionale)**: un sensore disposto sulla batteria per disattivare il compressore dl refrigerante in concomitanza con la formazione completa del giaccio.

Desideri conoscere maggiori dettagli costruttivi sulle unità TSU-C/D? Puoi rivolgerti al rappresentante BAC di zona.

Questo file è stato creato dal sito BAC su: 01-04-2018
Per ulteriori informazioni aggiornate, potete visitare: http://www.baltimoreaircoil.eu/prodotti/TSU-CD-dettagli-costruttivi

TSU-C/D

Accumulo termico con ghiaccio

Dati tecnici

NOTA: non utilizzare per la costruzione. Fare riferimento alle dimensioni e al peso certificati dalla fabbrica. Questa pagina presenta i dati aggiornati al momento della pubblicazione, che dovrebbero essere riconfermati al momento dell'acquisto. Nell'interesse del miglioramento del prodotto, le specifiche, il peso e le dimensioni sono soggetti a variazioni senza preavviso.

Note generali

1. Le dimensioni sono indicate in mm, il peso in kg.
2. L'intera unità dovrebbe poggiare su una superficie piana.
3. Tutti gli attacchi sono filettati.
4. H_1 = altezza d'installazione. Gli attacchi delle batterie sono chiusi e caricati con gas inerte per la spedizione e l'immagazzinamento. Aggiungere 130 mm per l'altezza di spedizione.
5. La carica di refrigerante indicata in tabella è la carica d'esercizio per alimentazione dal fondo con pompa di ricircolo. Per gli altri sistemi di alimentazione, consultare il rappresentante di zona BAC Balticare.

Last update: 31 March 2018

TSU-C/D 95-115-120-145-170-200-225

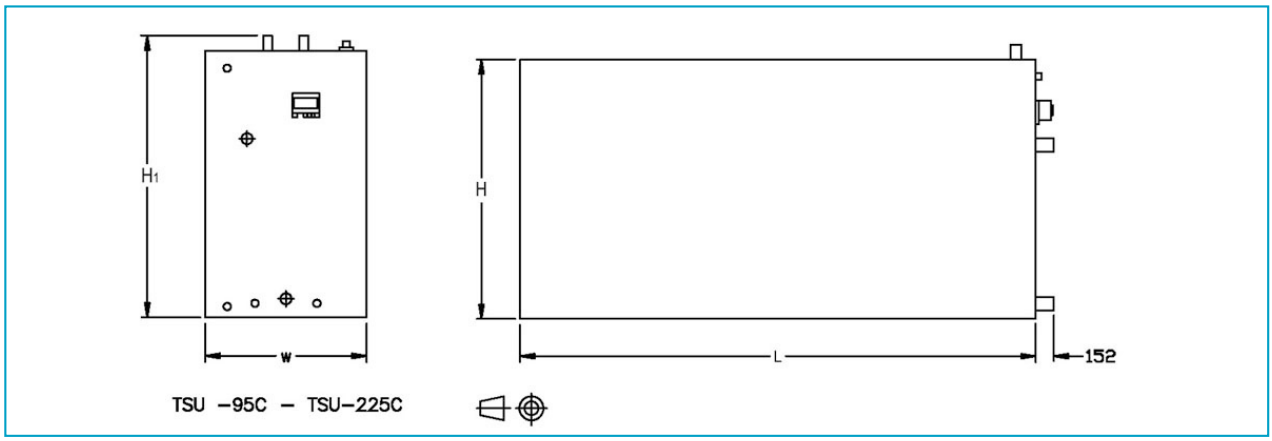

1. Attacchi batteria; 2. Reintegro ND50; 3. Troppopieno ND50; 4. Uscita acqua; 5. Entrata acqua; 6. Drenaggio ND50; 7. ICE LOGIC®.

Modello	Peso di sp. appros. (kg)	Peso di eserc. appros. (kg)	Pompa aria (kW)	Volume acqua (l)	Volume di pull-down (l)	Volume batteria (l)	Carica R717 (kg)	ND attacco acqua In (mm)	ND attacco acqua Out (mm)	H	H1	L	W
TSU-95C	2620	9440	0,75	6520	165	297	128	80+2 x40	80	2160	2311	3073	1308
TSU-115C	2860	10640	0,75	7440	208	340	147	80+2 x40	80	2160	2311	3683	1308
TSU-120C	2935	11055	0,75	7760	227	368	159	80+2 x40	80	2160	2311	3073	1600
TSU-145C	3355	13155	0,75	9390	265	453	196	80+2 x40	80	2160	2311	3683	1600
TSU-170C	3955	15335	0,75	11020	303	510	220	80+2 x40	80	2160	2311	4293	1600
TSU-200C	4330	17565	1,1	12640	341	566	244	100+ 2x50	100	2160	2311	4877	1600
TSU-225C	4745	19660	1,1	14270	379	657	281	100+ 2x50	100	2160	2311	5486	1600

Questo file è stato creato dal sito BAC su: 01-04-2018
Per ulteriori informazioni aggiornate, potete visitare: http://www.baltimoreaircoil.eu/prodotti/TSU-C-D-95-115-120-145-170-200-225

TSU-C/D

Accumulo termico con ghiaccio

Dati tecnici

NOTA: non utilizzare per la costruzione. Fare riferimento alle dimensioni e al peso certificati dalla fabbrica. Questa pagina presenta i dati aggiornati al momento della pubblicazione, che dovrebbero essere riconfermati al momento dell'acquisto. Nell'interesse del miglioramento del prodotto, le specifiche, il peso e le dimensioni sono soggetti a variazioni senza preavviso.

Note generali

1. Le dimensioni sono indicate in mm, il peso in kg.
2. L'intera unità dovrebbe poggiare su una superficie piana.
3. Tutti gli attacchi sono filettati.
4. H_1 = altezza d'installazione. Gli attacchi delle batterie sono chiusi e caricati con gas inerte per la spedizione e l'immagazzinamento. Aggiungere 130 mm per l'altezza di spedizione.
5. La carica di refrigerante indicata in tabella è la carica d'esercizio per alimentazione dal fondo con pompa di ricircolo. Per gli altri sistemi di alimentazione, consultare il rappresentante di zona BAC Balticare.

Last update: 31 March 2018

TSU-C/D 185-230-270-310-350

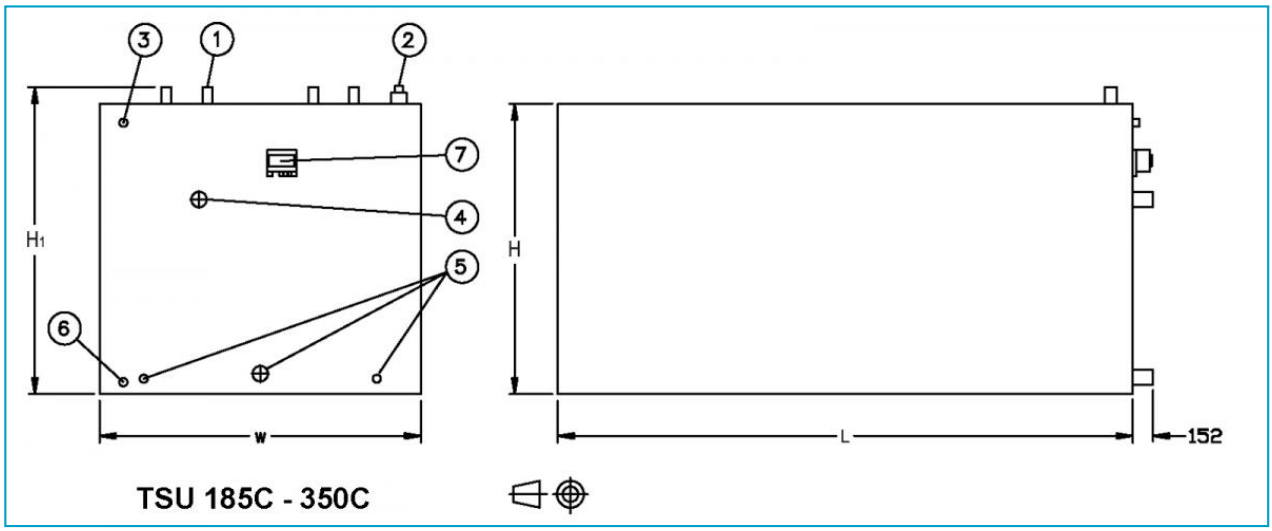

1. Attacchi batteria; 2. Reintegro ND50; 3. Troppopieno ND50; 4. Uscita acqua; 5. Entrata acqua; 6. Drenaggio ND50; 7. ICE LOGIC®.

Modello	Peso di sp. appros. (kg)	Peso di eserc. appros. (kg)	Pompa aria (kW)	Volume acqua (l)	Volume di pull-down (l)	Volume batteria (l)	Carica R717 (kg)	ND attacco acqua In (mm)	ND attacco acqua Out (mm)	H	H1	L	W
TSU-185C	4130	17020	1,1	12270	341	595	257	100+2x50	100	2160	2360	3073	2400
TSU-230C	4730	20300	1,1	14880	416	680	294	100+2x50	100	2160	2360	3683	2400
TSU-270C	5285	23580	1,1	17450	454	821	354	100+2x50	100	2160	2360	4293	2400
TSU-310C	6065	27085	1,1	20020	530	906	391	100+2x50	100	2160	2360	4877	2400
TSU-350C	6620	30365	1,5	22640	606	1020	440	150+2x80	150	2160	2360	5486	2400

Questo file è stato creato dal sito BAC su: 01-04-2018
Per ulteriori informazioni aggiornate, potete visitare: http://www.baltimoreaircoil.eu/prodotti/TSU-C-D-185-230-270-310-350

TSU-C/D

Accumulo termico con ghiaccio

Dati tecnici

NOTA: non utilizzare per la costruzione. Fare riferimento alle dimensioni e al peso certificati dalla fabbrica. Questa pagina presenta i dati aggiornati al momento della pubblicazione, che dovrebbero essere riconfermati al momento dell'acquisto. Nell'interesse del miglioramento del prodotto, le specifiche, il peso e le dimensioni sono soggetti a variazioni senza preavviso.

Note generali

1. Le dimensioni sono indicate in mm, il peso in kg.
2. L'intera unità dovrebbe poggiare su una superficie piana.
3. Tutti gli attacchi sono filettati.
4. H_1 = altezza d'installazione. Gli attacchi delle batterie sono chiusi e caricati con gas inerte per la spedizione e l'immagazzinamento. Aggiungere 130 mm per l'altezza di spedizione.
5. La carica di refrigerante indicata in tabella è la carica d'esercizio per alimentazione dal fondo con pompa di ricircolo. Per gli altri sistemi di alimentazione, consultare il rappresentante di zona BAC Balticare.

Last update: 31 March 2018

TSU-C/D 290-340-400-450

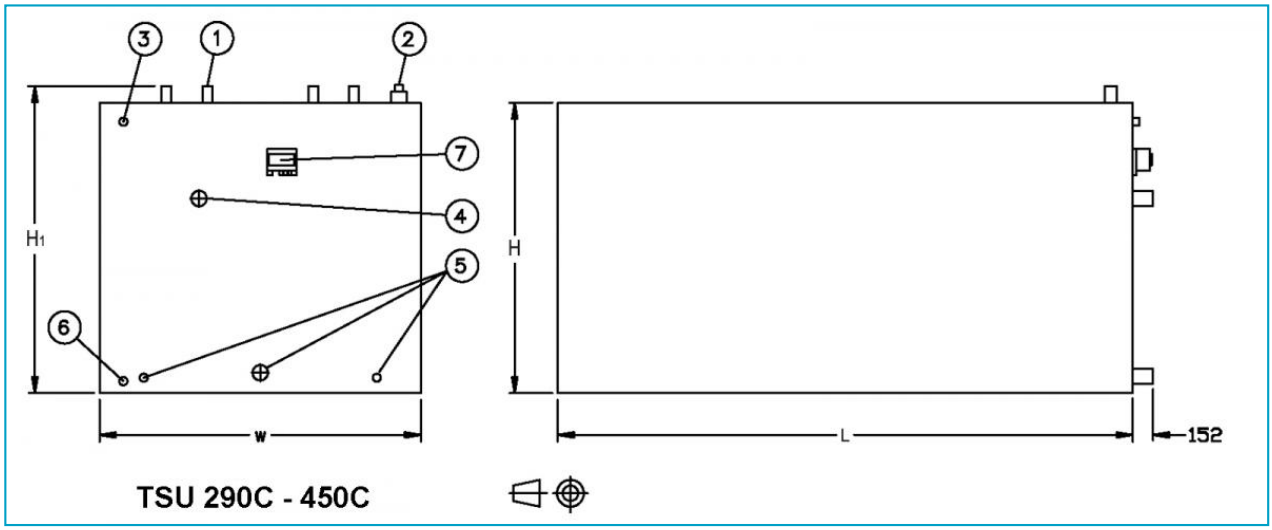

1. Attacchi batteria; 2. Reintegro ND50; 3. Troppopieno ND50; 4. Uscita acqua; 5. Entrata acqua; 6. Drenaggio ND50; 7. ICE LOGIC®.

Modello	Peso di sp. appros. (kg)	Peso di eserc. appros. (kg)	Pompa aria (kW)	Volume acqua (l)	Volume di pull-down (l)	Volume batteria (l)	Carica R717 (kg)	ND attacco acqua In (mm)	ND attacco acqua Out (mm)	H	H1	L	W
TSU-290C	5600	25210	1,5	18700	492	878	379	150+2x80	150	2160	2360	3683	2982
TSU-340C	6245	29260	1,5	21960	606	1020	440	150+2x80	150	2160	2360	4293	2982
TSU-400C	7210	33630	1,5	25120	681	1161	501	150+2x80	150	2160	2360	4877	2982
TSU-450C	7900	37680	1,5	28470	757	1275	550	150+2x80	150	2160	2360	5486	2982

Questo file è stato creato dal sito BAC su: 01-04-2018
Per ulteriori informazioni aggiornate, potete visitare: http://www.baltimoreaircoil.eu/prodotti/TSU-C-D-290-340-400-450

TSU-C/D

Accumulo termico con ghiaccio

Dati tecnici

NOTA: non utilizzare per la costruzione. Fare riferimento alle dimensioni e al peso certificati dalla fabbrica. Questa pagina presenta i dati aggiornati al momento della pubblicazione, che dovrebbero essere riconfermati al momento dell'acquisto. Nell'interesse del miglioramento del prodotto, le specifiche, il peso e le dimensioni sono soggetti a variazioni senza preavviso.

Note generali

1. Le dimensioni sono indicate in mm, il peso in kg.
2. L'intera unità dovrebbe poggiare su una superficie piana.
3. Tutti gli attacchi sono filettati.
4. H_1 = altezza d'installazione. Gli attacchi delle batterie sono chiusi e caricati con gas inerte per la spedizione e l'immagazzinamento. Aggiungere 130 mm per l'altezza di spedizione.
5. La carica di refrigerante indicata in tabella è la carica d'esercizio per alimentazione dal fondo con pompa di ricircolo. Per gli altri sistemi di alimentazione, consultare il rappresentante di zona BAC Balticare.

Last update: 31 March 2018

TSU-C/D 480 - 910

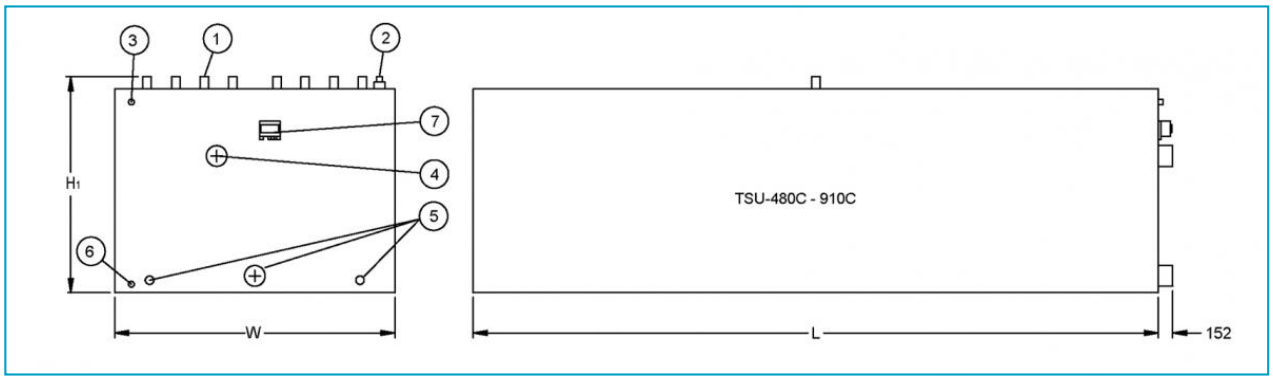

1. Attacchi batteria; 2. Reintegro ND50; 3. Troppopieno ND50; 4. Uscita acqua; 5. Entrata acqua; 6. Drenaggio ND50; 7. ICE LOGIC®.

Modello	Peso di sp. appros. (kg)	Peso di eserc. appros. (kg)	Pompa aria (kW)	Volume acqua (l)	Volume di pull-down (l)	Volume batteria (l)	Carica R717 (kg)	ND attacco acqua In (mm)	ND attacco acqua Out (mm)	H	H1	L	W
TSU-480C	9090	42325	1,5	31610	833	1529	660	150+2x80	150	2160	2360	6096	2982
TSU-590C	10515	50420	2,2	38000	1022	1784	770	150+2x80	150	2160	2360	7290	2982
TSU-700C	11850	58630	2,2	44670	1173	2067	892	150+2x80	150	2160	2360	8509	2982
TSU-800C	13820	67395	2,2	51140	1363	2322	1002	200+2x80	200	2160	2360	9703	2982
TSU-910C	15205	75585	2,2	57610	1514	2605	1125	200+2x80	200	2160	2360	10922	2982

Questo file è stato creato dal sito BAC su: 01-04-2018
Per ulteriori informazioni aggiornate, potete visitare: http://www.baltimoreaircoil.eu/prodotti/TSU-C-D-480-910

TSU-C/D

Accumulo termico con ghiaccio

Dati tecnici

NOTA: non utilizzare per la costruzione. Fare riferimento alle dimensioni e al peso certificati dalla fabbrica. Questa pagina presenta i dati aggiornati al momento della pubblicazione, che dovrebbero essere riconfermati al momento dell'acquisto. Nell'interesse del miglioramento del prodotto, le specifiche, il peso e le dimensioni sono soggetti a variazioni senza preavviso.

Note generali

1. Le dimensioni sono indicate in mm, il peso in kg.
2. L'intera unità dovrebbe poggiare su una superficie piana.
3. Tutti gli attacchi sono filettati.
4. H_1 = altezza d'installazione. Gli attacchi delle batterie sono chiusi e caricati con gas inerte per la spedizione e l'immagazzinamento. Aggiungere 130 mm per l'altezza di spedizione.
5. La carica di refrigerante indicata in tabella è la carica d'esercizio per alimentazione dal fondo con pompa di ricircolo. Per gli altri sistemi di alimentazione, consultare il rappresentante di zona BAC Balticare.

Last update: 31 March 2018

TSU-C/D 1050

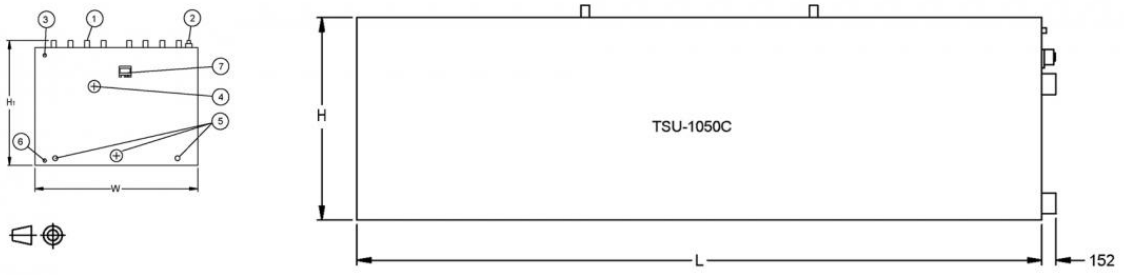

1. Attacchi batteria; 2. Reintegro ND50; 3. Troppopieno ND50; 4. Uscita acqua; 5. Entrata acqua; 6. Drenaggio ND50; 7. ICE LOGIC®.

Modello	Peso di sp. appros. (kg)	Peso di eserc. appros. (kg)	Pompa aria (kW)	Volume acqua (l)	Volume di pull-down (l)	Volume batteria (l)	Carica R717 (kg)	ND attacco acqua In (mm)	ND attacco acqua Out (mm)	H	H1	L	W
TSU-1050 C	17455	88050	2,2	67300	1779	3115	1345	200+2x80	200	2160	2360	12725	2982

Questo file è stato creato dal sito BAC su: 01-04-2018
Per ulteriori informazioni aggiornate, potete visitare: http://www.baltimoreaircoil.eu/prodotti/TSU-C-D-1050

TSU-C/D

Accumulo termico con ghiaccio

Dati tecnici

NOTA: non utilizzare per la costruzione. Fare riferimento alle dimensioni e al peso certificati dalla fabbrica. Questa pagina presenta i dati aggiornati al momento della pubblicazione, che dovrebbero essere riconfermati al momento dell'acquisto. Nell'interesse del miglioramento del prodotto, le specifiche, il peso e le dimensioni sono soggetti a variazioni senza preavviso.

Note generali

1. Le dimensioni sono indicate in mm, il peso in kg.
2. L'intera unità dovrebbe poggiare su una superficie piana.
3. Tutti gli attacchi sono filettati.
4. H_1 = altezza d'installazione. Gli attacchi delle batterie sono chiusi e caricati con gas inerte per la spedizione e l'immagazzinamento. Aggiungere 130 mm per l'altezza di spedizione.
5. La carica di refrigerante indicata in tabella è la carica d'esercizio per alimentazione dal fondo con pompa di ricircolo. Per gli altri sistemi di alimentazione, consultare il rappresentante di zona BAC Balticare.

Last update: 31 March 2018

TSU-C/D 790D-1440D

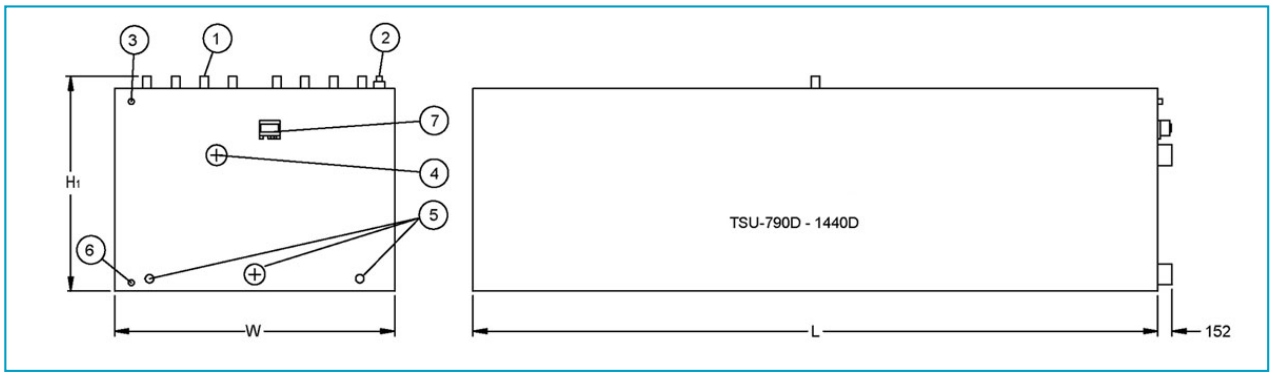

1. Attacchi batteria; 2. Reintegro ND50; 3. Troppopieno ND50; 4. Uscita acqua; 5. Entrata acqua; 6. Drenaggio ND50; 7. ICE LOGIC®.

Modello	Peso di sp. appros. (kg)	Peso di eserc. appros. (kg)	Pompa aria (kW)	Volume acqua (l)	Volume di pull-down (l)	Volume batteria (l)	Carica R717 (kg)	ND attacco acqua In (mm)	ND attacco acqua Out (mm)	H	H1	L	W
TSU-790D	13975	68635	2,2	51860	1510	2750	1187	200+2x80	200	2415	2575	7290	3582
TSU-940D	15680	79590	2,2	60570	1630	3115	1345	200+2x80	200	2415	2575	8509	3582
TSU-1080D	18150	91500	2,2	69650	1780	3455	1492	200+2x80	200	2415	2575	9703	3582
TSU-1220D	19800	103220	4,0	78360	1890	3795	1638	200+2x80	200	2415	2575	10922	3582
TSU-1440D	22370	119220	4,0	91230	2230	4330	1869	200+2x80	200	2415	2575	12725	3582

Questo file è stato creato dal sito BAC su: 01-04-2018
Per ulteriori informazioni aggiornate, potete visitare: http://www.baltimoreaircoil.eu/prodotti/TSU-C-D-790D-1440D