HXC

Condensatori di refrigeranti

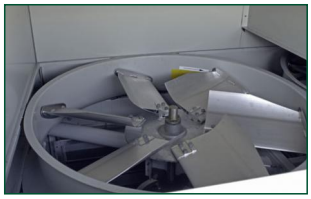
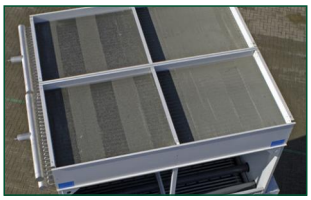

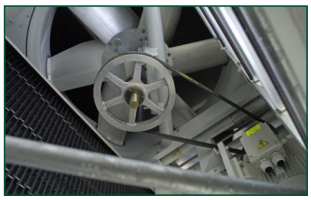

Vantaggi chiave

- Massimo risparmio d'acqua
- Assenza di fumana
- Carica di refrigerante ridotta

HXC - Caratteristiche

Flusso combinato, ventilatore assiale, tiraggio indotto
Raffreddamento ibrido umido-secco

Gamma di capacità

545 - 1895 kW
(per i modelli a cella singola, potenza nominale con R717)

Temperatura massima fluido in ingresso

82 °C

Applicazioni tipiche

- Applicazioni di refrigerazione industriale
- Condensatori a risparmio d'acqua
- Requisiti di riduzione di fumana

Questo file è stato creato dal sito BAC su: 01-04-2018
Per ulteriori informazioni aggiornate, potete visitare: http://www.baltimoreaircoil.eu/prodotti/HXC

Risparmio d'acqua

- Diverse modalità di esercizio durante l'arco dell'anno. Nei periodi estivi di picco l'unità HCX lavora come condensatore evaporativo. In altri periodi **serrande per la modulazione dell'entrata aria** incrementano il flusso d'aria, esaltando la capacità di condensazione e il risparmio di acqua. In inverno l'unità può funzionare a secco.

Assenza di fumana

- La combinazione di un sistema di scambio termico sensibile, adiabatico e di tipo evaporativo riduce la fumana.
- Durante l'inverno l'unità **HXC lavora a secco**.
- Funzionamento a umido esente da fumana, **grazie alla** batteria a secco alettata: riduce l'umidità dell'aria di scarico dalla batteria di scambio principale.

Carica di refrigerante ridotta

- **Una minore superficie della batteria** (a causa del sistema di scambio termico combinato brevettato) comporta una carica di refrigerante minore e costi complessivi per il sistema ridotti.

Facili ispezione e manutenzione

- **Ispezione e manutenzione in sicurezza** dei condensatori HXC con un **comfort senza pari, rimanendo in piedi** all'interno.
- L'unità HXC è dotata di un **plenum spazioso** (area interna) e di un agevole accesso per ispezione/manutenzione.
- **Accesso alla passerella interna attraverso un ampio portello incernierato**: non è necessario il drenaggio della vasca per l'ispezione interna dell'unità interna.
- Agevole ispezione della **batteria** durante il funzionamento dall'esterno o dall'interno, attraverso **i moduli degli eliminatori di gocce asportabili**.
- Agevole ispezione del **pacco di scambio** dall'interno e dall'esterno, attraverso **gli schermi d'ingresso combinati asportabili**.
- I fogli del pacco di scambio BACross riducono la contaminazione biologica, permettendo di ispezionare agevolmente il nucleo del pacco di scambio senza smontaggio. I blocchetti del pacco di scambio BACross permettono la rimozione agevole e rapida, per la pulizia del pacco di scambio.
- Vasca per acqua fredda autopulente e pacco di scambio posti al di sopra della **vasca inclinata,** per il dilavaggio di sporcizia e corpi estranei.
- La cuffia antivortice del **filtro di aspirazione** è rimovibile.
- Reintegro, drenaggio e troppopieno **facilmente accessibili dall'esterno** per l'ispezione e la pulizia.

Risparmio energetico

- **Raffreddamento evaporativo** E un esclusivo **sistema di scambio termico combinato** per un consumo energetico ridotto per tutto il sistema.
- **Ventilatore assiale:** il 50% di energia in meno ed enorme capacità della singola cella, per un risparmi ancora maggiore!
- Meno uso di acqua = minori costi per l'acqua = **minori spese per il trattamento dell'acqua**

Funzionamento flessibile

- **Sistema di scambio termico esclusivo e brevettato**: presenta un flusso combinato tramite scambiatore di calore e pacco di scambio, per applicazioni termiche e problematiche termiche particolari.
- Diversi materiali resistenti alla corrosione, incluso l'esclusivo **rivestimento ibrido Baltibond,** assicurano una lunga vita utile.
- **entrata e uscita dell'aria da un solo lato,** trova posto nella maggior parte degli ambienti.

Massima sicurezza d'esercizio

- Le unità HXC, di facile pulizia e ispezione, **riducono i rischi per l'igiene** associati alla crescita batterica o di biofilm all'interno.
- **Schermi d'ingresso combinati** bloccano la luce del sole per prevenire la crescita biologica all'interno della torre, filtrare l'aria e impedire gli spruzzi d'acqua all'esterno.
- Il pacco di scambio BACross riduce la contaminazione biologica.
- **Eliminatori di gocce** certificati da Eurovent, per impedire la diffusione di goccioline nell'aria.

Desideri utilizzare un condensatore HXC per la tua applicazione di refrigerazione industriale? Per maggiori informazioni puoi rivolgerti al rappresentante BAC di zona.

Downloads

- HXC compilation pdf (IT)
- PRD0604 - HXC Intelligent hybrid condenser (EN)
- M - HXC (IT)
- R - HXC (IT)

HXC

Condensatori di refrigeranti

Principio di funzionamento

Funzionamento 1

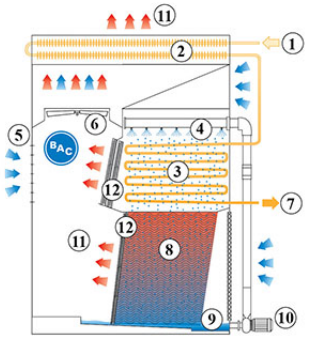

Il **vapore (1)** attraversa prima la **batteria a secco alettata (2),** quindi entra nella **batteria di scambio principale (3)**, che viene umidificata da un **sistema di nebulizzazione (4)**. Quando le **serrande (5)** sono **chiuse,** un **ventilatore assiale (6)** convoglia aria sopra la batteria di scambio principale, mentre è attivo il flusso d'acqua spruzzata. Il processo di evaporazione condensa il vapore **nel liquido (7)**. L'acqua di nebulizzazione cade su un **pacco di scambio (8),** dove viene raffreddata prima di ricadere nella vasca inclinata **dell'acqua (9).** La **pompa di nebulizzazione (10)** riporta in circolo l'acqua verso il sistema di nebulizzazione. L'**aria calda satura (11)** esce dalla torre attraverso gli **eliminatori di gocce (12)** sopra la batteria a secco alettata, dove convoglia ulteriore calore sensibile.

Questo file è stato creato dal sito BAC su: 01-04-2018
Per ulteriori informazioni aggiornate, potete visitare: http://www.baltimoreaircoil.eu/prodotti/HXC-principio-di-funzionamento

Funzionamento 2

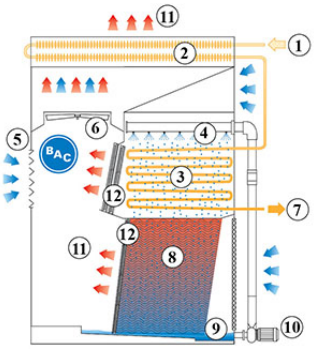

Se la temperatura ambiente è inferiore alla temperatura di condensazione, le **serrande** si aprono modulando. Il flusso dell'aria aumenta e la distribuzione dell'aria cambia, in modo che una minore quantità di aria venga convogliata sopra la batteria di scambio principale e il pacco di scambio. Ciò potenzia lo scambio termico sensibile e riduce ulteriormente il consumo di acqua.

Questo file è stato creato dal sito BAC su: 01-04-2018
Per ulteriori informazioni aggiornate, potete visitare: http://www.baltimoreaircoil.eu/prodotti/HXC-principio-di-funzionamento

Funzionamento 3

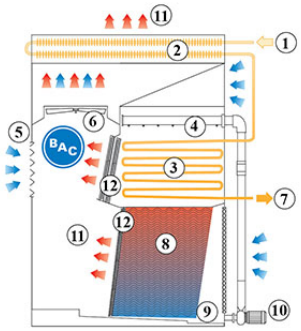

È possibile attuare il **funzionamento interamente a secco** quando **la pompa di nebulizzazione è spenta**.

Desideri utilizzare il condensatore HXC? Per maggiori informazioni puoi rivolgerti al rappresentante BAC di zona

HXC

Condensatori di refrigeranti

Dettagli costruttivi

1. Scelta di materiali

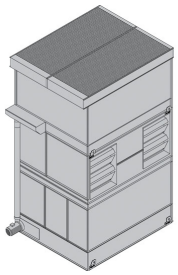

- Acciaio zincato a bagno di forte spessore viene utilizzato per i pannelli dell'unità esterna e gli elementi strutturali che presentano la **protezione anti-corrosione Baltiplus**.
- L'esclusivo rivestimento ibrido Baltibond è disponibile come opzione. Un rivestimento polimerico ibrido che assicura una vita utile più lunga, pre-applicato a tutti i componenti in acciaio zincato a bagno dell'unità.
- **Acciaio inox opzionale** tipo 304 per pannelli ed elementi strutturali, oppure tipo 316 per applicazioni estreme.
- Oppure l'alternativa economica: una **vasca per l'acqua fredda in acciaio inox per il contatto con l'acqua**. I componenti principali e la vasca stessa sono in acciaio inox. Gli altri elementi sono protetti dal rivestimento ibrido Baltibond.

2. Elemento di scambio termico

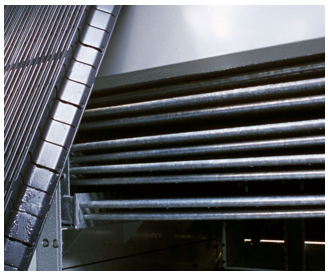

Sistema esclusivo e brevettato di trasferimento termico: **dotato di flusso combinato** tramite batterie di scambio termico e pacco di scambio.

Batteria di scambio principale

- **La batteria di scambio principale** è costruita con tubi continui in acciaio di prima qualità ed è zincata a bagno dopo la fabbricazione.
- Progettata per una pressione d'esercizio massima di 23 bar, conformemente alla PED. Testata ad aria compressa a 34 bar
- All hot dip galvanized and stainless steel coils are delivered with BAC's **Internal Coil Corrosion Protection**, to ensure an optimal internal corrosion protection and guaranteed quality.

Try our HXC coil options:

- **Multiple circuit coils (split coils)** for your halocarbon refrigerants, maintaining individual compressor systems. Or use it for compressor jacket water or glycol cooling.

Questo file è stato creato dal sito BAC su: 01-04-2018
Per ulteriori informazioni aggiornate, potete visitare: http://www.baltimoreaircoil.eu/prodotti/HXC-Dettagli-costruttivi

- **Stainless steel coils** are in type 304L or 316L.
  - **High pressure coils** are designed for 28 bar operating pressure and pneumatically tested for 40 bar. Hot-dip galvanized after fabrication.

All coils are designed for low pressure drop with sloping tubes for free drainage of fluid.

Finned coil

- The 6-row **dry finned coil** is constructed of stainless steel 304L in a staggered triangle tube arrangement and with pre-coated aluminium high density fins.
- Designed for maximum 23 bar operating pressure according to PED.

Fill

- The patented and factory-tested BACross fill with integrated **drift eliminators** certifiied by Eurovent. Optional BACross fill bundles with handles for quick and easy removal and cleaning of the fill. The bundle includes individual **sheets** which are easy to dismantle for inspection and cleaning, eliminating the need for frequent fill replacement.
- In self-extinguishing **plastic**, which will not rot, decay or decompose.
- For operation above 50°C, try our **optional high temperature fill**, usable with spray water up to 55°C.

Questo file è stato creato dal sito BAC su: 01-04-2018
Per ulteriori informazioni aggiornate, potete visitare: http://www.baltimoreaircoil.eu/prodotti/HXC-Dettagli-costruttivi

3. Air movement system

- HXC **fan system** features two corrosion resistant sheaves, belt and motor. Together with the heavy duty fan shaft bearings and the BAC **Impervix** motor, this guarantees optimal and year-round operational efficiency.
- **Low kW and noise axial fan(s)** in corrosion resistant aluminum, encased in fan cylinder.
- **Modulating air inlet dampers** are constructed in galvanised steel with air-tight, opposed blade design and proportional modulation through beams.
- **Air flow control package** includes a pressure transmitter (ships loose for on-site installation), damper actuators and intelligent damper controllers.
- Our **drift eliminators** in the coil section come in UV-resistant plastic, which will not rot, decay or decompose and their performance is tested and **certified by Eurovent**. They are assembled in **easily handled and removable sections**, for optimal coil access.
- Easy removable UV-resistant plastic **combined inlet shields** at air inlet. Sunlight block to prevent biological growth in tower, air filter and water splash-out stop.

4. Water distribution system

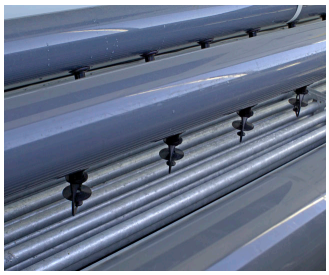

These consist of:

- **Spray branches** with wide non-clog, plastic, 360° distribution nozzles secured in grommets. Overlapping spray pattern for complete coil wetting.
- A **sloped cold water basin** with large hinged and inward swinging **access** door and **internal walkway**.
- Anti-vortexing **strainers** and **make up** both easily accessible from air inlet side.
- Close coupled, bronze fitted centrifugal **spray pump** with totally enclosed fan cooled (TEFC) motor**.** Bleed line with metering valve installed from pump discharge to overflow.

Need more information? Contact your local BAC representative.

Questo file è stato creato dal sito BAC su: 01-04-2018
Per ulteriori informazioni aggiornate, potete visitare: http://www.baltimoreaircoil.eu/prodotti/HXC-Dettagli-costruttivi

HXC

Condensatori di refrigeranti

Opzioni e accessori

Di seguito è fornito un elenco delle opzioni e degli accessori principali per le unità HXC. Se l'opzione o l'accessorio che interessa non sono elencati, è sufficiente rivolgersi al rappresentante BAC di zona.

Blocchetti BACross

Per uno **smontaggio e una pulizia** ancora più agevoli dei fogli del pacco di scambio BACross, scegli i blocchetti dotati di maniglie. Maggiori informazioni...

Collegamento a vasca remota

Il modo migliore per **impedire il congelamento di una vasca,** è utilizzare una vasca remota ausiliaria, all'interno di un'area riscaldata. Spegnendo la pompa di circolazione, tutta l'acqua presente nel sistema di distribuzione, e quella in sospensione e nella vasca, è libera di drenare nella vasca ausiliaria. Maggiori informazioni...

Kit resistenza della vasca

Grazie alle resistenze installate in fabbrica, l'acqua mantiene la temperatura di 4 °C e **non gela mai** , anche durante i momenti di fermo e con qualsiasi temperatura esterna. Maggiori informazioni...

Kit controllo elettrico del livello acqua

Per un controllo preciso del livello dell'acqua, si consiglia di sostituire la valvola meccanica standard con il controllo elettrico di livello acqua. Maggiori informazioni...

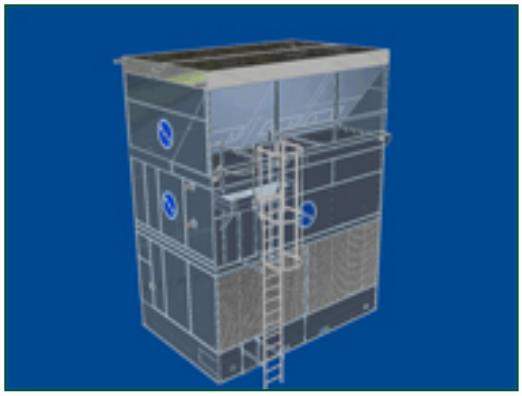

Piattaforme

Le piattaforme possono essere installate per **agevolare** e **rendere più sicure** le operazioni di manutenzione e ispezione della sommità della tua apparecchiatura. Maggiori informazioni...

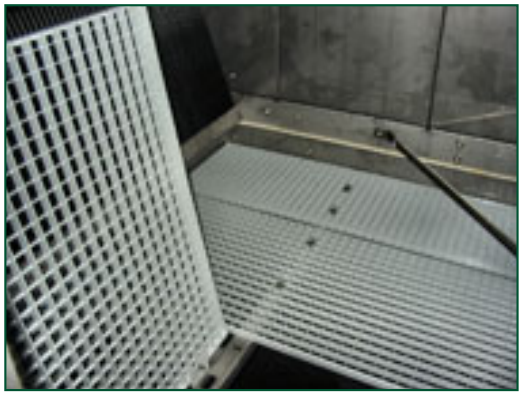

Piattaforme di manutenzione interne

Una piattaforma interna agevola **l'accesso alla sommità interna dell'unità** e l'ispezione in sicurezza della tua torre di raffreddamento. Maggiori informazioni...

Linee di lubrificazione estese

Le linee di lubrificazione estese con ingrassatori facilmente accessibili, si possono utilizzare **per lubrificare** i cuscinetti dell'albero del ventilatore. Maggiori informazioni...

Interruttore di sicurezza

Durante l'ispezione e la manutenzione, interrompi l'alimentazione dei motori, **a vantaggio della tua sicurezza** . Maggiori informazioni...

Pompa di riserva

Installa una **pompa di nebulizzazione di riserva,** che si inserisce in caso di guasto. Maggiori informazioni...

Interruttore di vibrazioni

Quando si verificano vibrazioni eccessive, l'interruttore spegne il ventilatore, assicurando il **funzionamento in sicurezza** dell'apparecchiatura. Maggiori informazioni...

Apparecchiatura per il trattamento dell'acqua

Scopo dei dispositivi di controllo del trattamento dell'acqua è assicurare il miglior **trattamento dell'acqua del condensatore**. Non soltanto proteggono i componenti e il pacco di scambio, tenendo sotto controllo corrosione, incrostazioni e contaminazione biologica, ma evitano anche la proliferazione di batteri nocivi, tra cui anche la **legionella**, nell'acqua ricircolante. Maggiori informazioni...

Filtro

Separatori e filtri del mezzo **rimuovono le sostanze solide** nell'acqua ricircolante, riducendo i costi di pulizia del sistema, ottimizzando il trattamento dell'acqua. La filtrazione contribuisce a mantenere pulita l'acqua ricircolante. Maggiori informazioni...

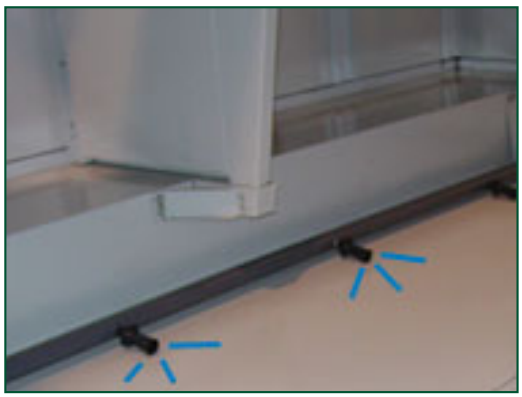

Tubazione spazza-vasca

La tubazione spazza-vasca **previene l'accumulo di sedimenti nella vasca dell'acqua fredda.** Un sistema di tubazioni completo, ugelli inclusi, è installato nella vasca del condensatore, **per il collegamento all'apparecchiatura di filtrazione del flusso laterale**. Maggiori informazioni...

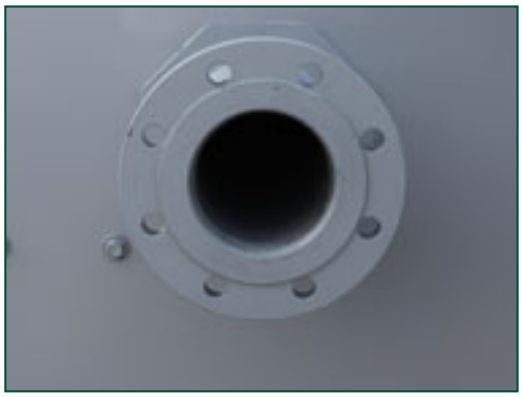

Flange

Le flange facilitano le **operazioni di raccordo delle tubazioni** sul posto Maggiori informazioni...

HXC

Condensatori di refrigeranti

Dati tecnici

Nota: Non utilizzare per la costruzione. Fare riferimento alle dimensioni e al peso forniti dalla produzione. Questa pagina presenta i dati aggiornati al momento della pubblicazione, che dovrebbero essere riconfermati al momento dell'acquisto. Nell'interesse del miglioramento del prodotto, le specifiche, il peso e le dimensioni sono soggetti a variazioni senza preavviso.

1. I disegni dimensionali che mostrano la configurazione standard (a destra) possono essere forniti su specifica richiesta.
2. Le posizioni degli attacchi della batteria sono approssimative. Le dimensioni indicate non devono essere utilizzate per la prefabbricazione delle tubazioni di collegamento. Tutti gli attacchi delle batterie sono smussati a saldare.
3. I pesi di spedizione e d'esercizio forniti si riferiscono alle unità prive di accessori quali attenuatori di rumore, cappelli di scarico ecc. Per conoscere i pesi aggiuntivi e la sezione più pesante da sollevare, si rimanda ai disegni certificati dalla produzione. Il peso di esercizio indicato nelle tabelle si basa sul peso dell'intera unità, sul peso del carico d'esercizio del refrigerante e sulla vasca riempita al livello di troppopieno.
4. Le unità vengono spedite in 3 pezzi, ovvero sezione superiore, intermedia e inferiore.

Last update: 31 March 2018

HXC 131-193

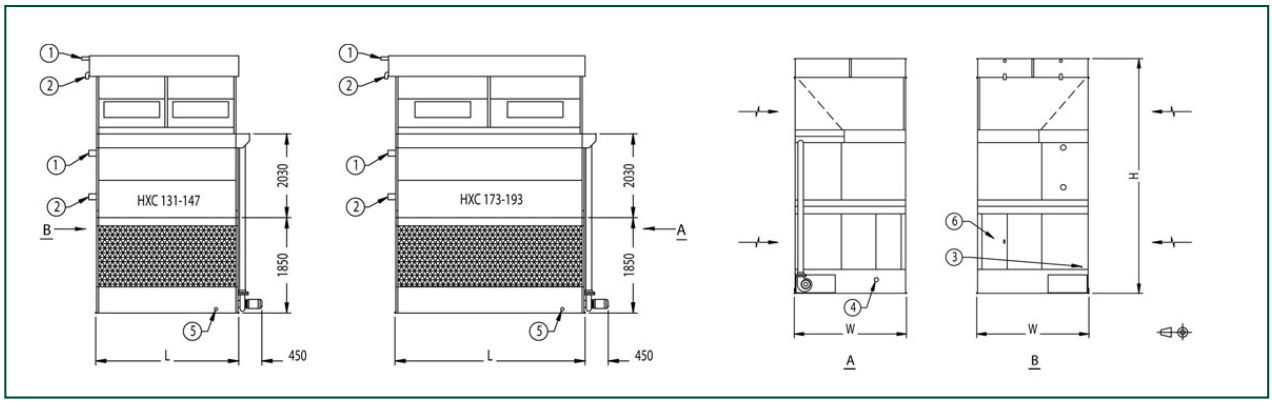

1. Entrata refrigerante; 2. Uscita refrigerante; 3. Reintegro ND15; 4. Troppopieno ND80; Drenaggio ND50; 6. Portello d'ispezione.

Modello	Peso (kg)			Dimensioni (mm)			Portata aria (m^3/s)	Motore ventilatore (kW)	Portata acqua (l/s)	Motore pompa (kW)	Attacchi entrata/uscita batteria (mm)		Carica R717 (kg)	
	Peso di esercizio (kg)	Peso di spediz. (kg)	Sezione più pesante batteria (kg)	L	W	H					Batteria di scambio principale	Batteria alettata	Batteria di scambio principale	Batteria alettata
HXC 131	5772	4172	2160	2775	2385	5397	19.61	(2x) 5.5	18.3	(1x) 2.2 kW - 3000 RPM	(1x) 100	(2x) 100	46.0	10.0
HXC 147	6032	4402	2390	2775	2385	5397	19.14	(2x) 5.5	18.3	(1x) 2.2 kW - 3000 RPM	(1x) 100	(2x) 100	57.0	10.0
HXC 173	7299	5155	2620	3690	2385	5397	26.1	(2x) 7.5	31.5	(1x) 2.2 kW - 3000 RPM	(1x) 100	(2x) 100	61.0	14.0
HXC 193	7639	5455	2920	3690	2385	5397	25.53	(2x) 7.5	31.5	(1x) 2.2 kW - 3000 RPM	(1x) 100	(2x) 100	76.0	14.0

Questo file è stato creato dal sito BAC su: 01-04-2018
Per ulteriori informazioni aggiornate, potete visitare: http://www.baltimoreaircoil.eu/prodotti/HXC-131-193

HXC

Condensatori di refrigeranti

Dati tecnici

Nota: Non utilizzare per la costruzione. Fare riferimento alle dimensioni e al peso forniti dalla produzione. Questa pagina presenta i dati aggiornati al momento della pubblicazione, che dovrebbero essere riconfermati al momento dell'acquisto. Nell'interesse del miglioramento del prodotto, le specifiche, il peso e le dimensioni sono soggetti a variazioni senza preavviso.

1. I disegni dimensionali che mostrano la configurazione standard (a destra) possono essere forniti su specifica richiesta.
2. Le posizioni degli attacchi della batteria sono approssimative. Le dimensioni indicate non devono essere utilizzate per la prefabbricazione delle tubazioni di collegamento. Tutti gli attacchi delle batterie sono smussati a saldare.
3. I pesi di spedizione e d'esercizio forniti si riferiscono alle unità prive di accessori quali attenuatori di rumore, cappelli di scarico ecc. Per conoscere i pesi aggiuntivi e la sezione più pesante da sollevare, si rimanda ai disegni certificati dalla produzione. Il peso di esercizio indicato nelle tabelle si basa sul peso dell'intera unità, sul peso del carico d'esercizio del refrigerante e sulla vasca riempita al livello di troppopieno.
4. Le unità vengono spedite in 3 pezzi, ovvero sezione superiore, intermedia e inferiore.

Last update: 31 March 2018

HXC 214-288

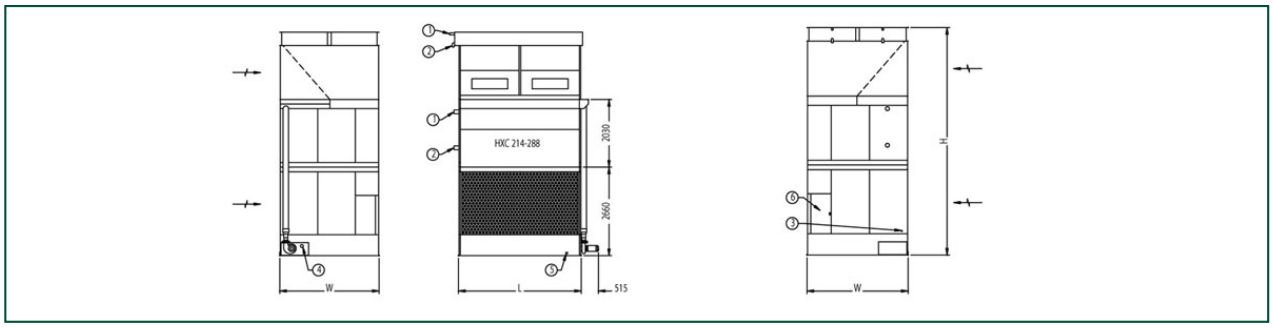

1. Entrata refrigerante; 2. Uscita refrigerante; 3. Reintegro ND25; 4. Troppopieno ND80; 5. Drenaggio ND50; 6. Portello d'ispezione.

Questo file è stato creato dal sito BAC su: 01-04-2018
Per ulteriori informazioni aggiornate, potete visitare: http://www.baltimoreaircoil.eu/prodotti/HXC-214-288

Modello	Peso (kg)			Dimensioni (mm)			Portata aria (m^3/s)	Motore ventilatore (kW)	Portata acqua (l/s)	Motore pompa (kW)	Attacchi entrata/uscita batteria (mm)		Carica R717 (kg)	
	Peso di esercizio (kg)	Peso di spediz. (kg)	Sezione più pesante batteria (kg)	L	W	H					Batteria di scambio principale	Batteria alettata	Batteria di scambio principale	Batteria alettata
HXC 214	8626	6200	2840	3690	2985	6717	35.13	(2x) 11.0	45.1	(1x) 4.0 kW - 1500 RPM	(1x) 100	(2x) 100	69.0	16.0
HXC 258	9136	6640	3280	3690	2985	6717	34.7	(2x) 11.0	45.1	(1x) 4.0 kW - 1500 RPM	(1x) 100	(2x) 100	91.0	16.0
HXC 288	9636	7080	3720	3690	2985	6717	33.74	(2x) 11.0	45.1	(1x) 4.0 kW - 1500 RPM	(1x) 100	(2x) 100	114.0	16.0
HXC 379	13355	9601	4740	5520	2985	6856	52.89	(3x) 11.0	56.8	(1x) 5.5 kW - 3000 RPM	(1x) 100	(2x) 100	136.0	24.0
HXC 424	14125	10271	5410	5520	2985	6856	51.4	(3x) 11.0	56.8	(1x) 5.5 kW - 3000 RPM	(1x) 100	(2x) 100	170.0	24.0

Questo file è stato creato dal sito BAC su: 01-04-2018
Per ulteriori informazioni aggiornate, potete visitare: http://www.baltimoreaircoil.eu/prodotti/HXC-214-288

HXC

Condensatori di refrigeranti

Dati tecnici

Nota: Non utilizzare per la costruzione. Fare riferimento alle dimensioni e al peso forniti dalla produzione. Questa pagina presenta i dati aggiornati al momento della pubblicazione, che dovrebbero essere riconfermati al momento dell'acquisto. Nell'interesse del miglioramento del prodotto, le specifiche, il peso e le dimensioni sono soggetti a variazioni senza preavviso.

1. I disegni dimensionali che mostrano la configurazione standard (a destra) possono essere forniti su specifica richiesta.
2. Le posizioni degli attacchi della batteria sono approssimative. Le dimensioni indicate non devono essere utilizzate per la prefabbricazione delle tubazioni di collegamento. Tutti gli attacchi delle batterie sono smussati a saldare.
3. I pesi di spedizione e d'esercizio forniti si riferiscono alle unità prive di accessori quali attenuatori di rumore, cappelli di scarico ecc. Per conoscere i pesi aggiuntivi e la sezione più pesante da sollevare, si rimanda ai disegni certificati dalla produzione. Il peso di esercizio indicato nelle tabelle si basa sul peso dell'intera unità, sul peso del carico d'esercizio del refrigerante e sulla vasca riempita al livello di troppopieno.
4. Le unità vengono spedite in 3 pezzi, ovvero sezione superiore, intermedia e inferiore.

Last update: 31 March 2018

HXC 309-468

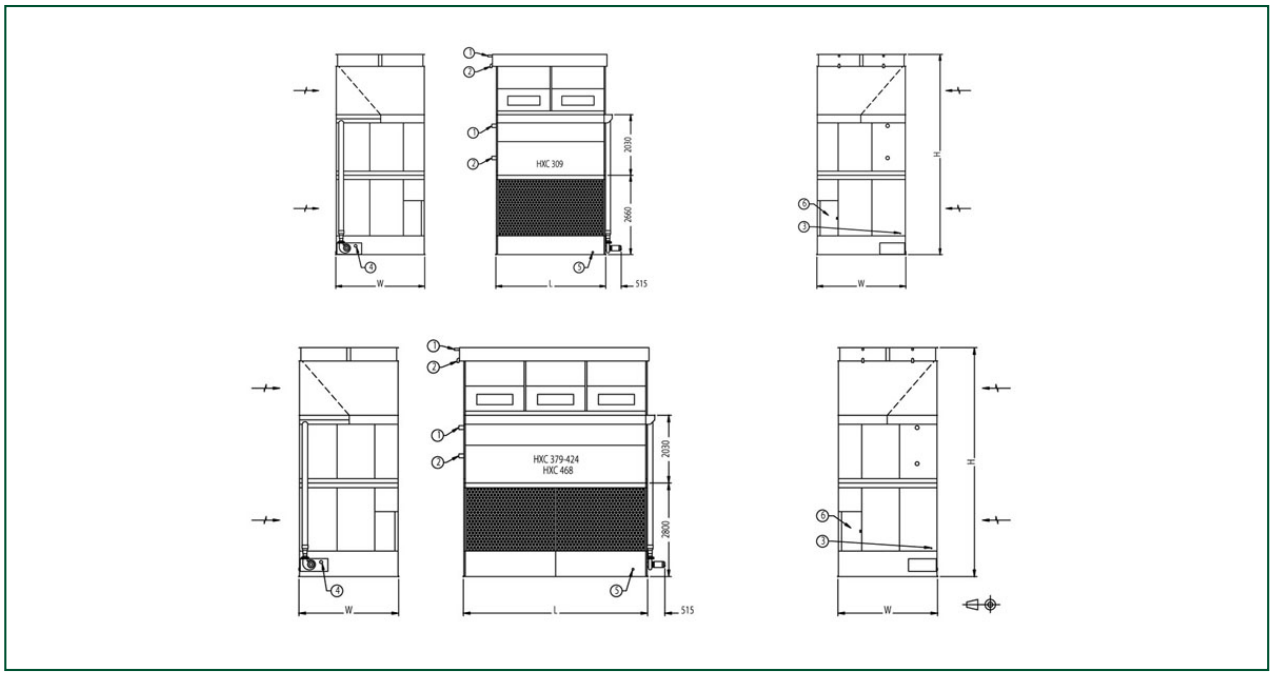

1. Entrata refrigerante; 2. Uscita refrigerante; 3. Reintegro ND15; 4. Troppopieno ND80; Drenaggio ND50; 6. Portello d'ispezione.

Modello	Peso (kg)			Dimensioni (mm)			Portata aria (m3/s)	Motore ventilatore (kW)	Portata acqua (l/s)	Motore pompa (kW)	Attacchi entrata/uscita batteria (mm)		Carica R717 (kg)	
	Peso di esercizio (kg)	Peso di spediz. (kg)	Sezione più pesante batteria (kg)	L	W	H					Batteria di scambio principale	Batteria alettata	Batteria di scambio principale	Batteria alettata
HXC 309 (obsolete - 9kW motors)	11016	7798	4010	3690	3610	6856	36.4	(2x) 9.0	45.1	(1x) 4.0	(1x) ND 100	(2x) 100	123.0	18.0
HXC 468	16201	11341	5850	5520	3610	6996	56.53	(3x) 11.0	56.8	(1x) 5.5	(1x) ND 100	(2x) 100	182.0	28.0

Questo file è stato creato dal sito BAC su: 01-04-2018
Per ulteriori informazioni aggiornate, potete visitare: http://www.baltimoreaircoil.eu/prodotti/HXC-309-468

HXC

Condensatori di refrigeranti

Dati tecnici

Nota: Non utilizzare per la costruzione. Fare riferimento alle dimensioni e al peso forniti dalla produzione. Questa pagina presenta i dati aggiornati al momento della pubblicazione, che dovrebbero essere riconfermati al momento dell'acquisto. Nell'interesse del miglioramento del prodotto, le specifiche, il peso e le dimensioni sono soggetti a variazioni senza preavviso.

1. I disegni dimensionali che mostrano la configurazione standard (a destra) possono essere forniti su specifica richiesta.
2. Le posizioni degli attacchi della batteria sono approssimative. Le dimensioni indicate non devono essere utilizzate per la prefabbricazione delle tubazioni di collegamento. Tutti gli attacchi delle batterie sono smussati a saldare.
3. I pesi di spedizione e d'esercizio forniti si riferiscono alle unità prive di accessori quali attenuatori di rumore, cappelli di scarico ecc. Per conoscere i pesi aggiuntivi e la sezione più pesante da sollevare, si rimanda ai disegni certificati dalla produzione. Il peso di esercizio indicato nelle tabelle si basa sul peso dell'intera unità, sul peso del carico d'esercizio del refrigerante e sulla vasca riempita al livello di troppopieno.
4. Le unità vengono spedite in 3 pezzi, ovvero sezione superiore, intermedia e inferiore.

Last update: 31 March 2018

Attenuazione acustica

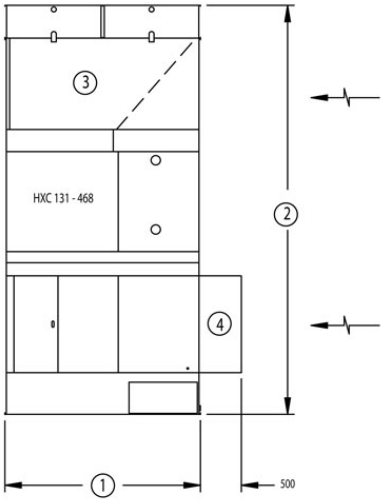

1. Larghezza unità; 2. Altezza unità; 3. Plenum coibentato; 4. Attenuatore in aspirazione.

Modello	Peso attenuatore di rumore (kg)
HXC 131	130
HXC 147	130
HXC 173	175
HXC 193	175
HXC 214	250
HXC 258	250
HXC 288	250
HXC 379	375
HXC 424	375
HXC 468	375

Questo file è stato creato dal sito BAC su: 01-04-2018
Per ulteriori informazioni aggiornate, potete visitare: http://www.baltimoreaircoil.eu/prodotti/HXC-attenuazione-acustica